KDHT58262

受控
未经书面许可 不得翻印复制

环保

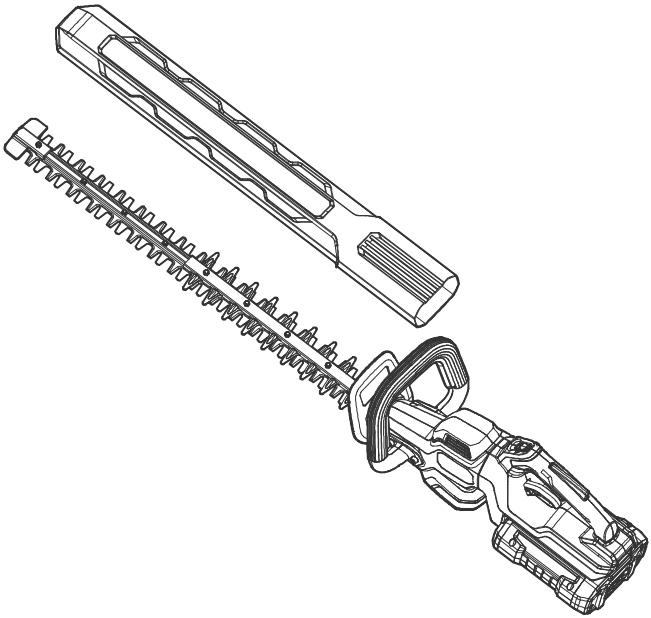

此虚线框内不印刷

物料编码：		
90040602272		
标记	处数	ECN编号
@	2	ECN-00049574
设 计		
校 对		
审 核	陆水不	
批 准	陆水不	
日 期	2025-03-13	
材质	70g 双胶纸 A5 SIZE	
	本零件须符合东成环保要求	

注意：
①制作过程中，如需调整，请与我司包装组沟通确认；
②图纸上红色框与红色@只作为修改处标记，**勿印刷！！**
③使用防锈钉或不锈钢钉

EN OPERATION INSTRUCTIONS 3
DE BETRIEBSANLEITUNGEN 19
FR INSTRUCTIONS DE FONCTIONNEMENT 36
ES INSTRUCCIONES DE FUNCIONAMIENTO 53
IT ISTRUZIONI OPERATIVE 70

Original instructions

General machine safety warnings

⚠ **WARNING Read all safety warnings, instructions, illustrations and specifications provided with this machine.** *Failure to follow all instructions listed below may result in electric shock, fire and/or serious injury.* **Save all warnings and instructions for future reference.**

The term "machine" in the warnings refers to your mains-operated (corded) machine or battery-operated (cordless) machine.

1) Work area safety

a) Keep work area clean and well lit. *Cluttered or dark areas invite accidents.*

b) Do not operate machines in explosive atmospheres, such as in the presence of flammable liquids, gases or dust. *Machines create sparks which may ignite the dust or fumes.*

c) Keep children and bystanders away while operating a machine. *Distractions can cause you to lose control.*

2) Electrical safety

a) Machine plugs must match the outlet. Never modify the plug in any way. Do not use any adapter plugs with earthed (grounded) machines. *Unmodified plugs and matching outlets will reduce risk of electric shock.*

b) Avoid body contact with earthed or grounded surfaces, such as pipes, radiators,ranges and refrigerators. *There is an increased risk of electric shock if your body is earthed or grounded.*

c) Do not expose machines to rain or wet conditions. *Water entering a machine will increase the risk of electric shock.*

d) Do not abuse the cord. Never use the cord for carrying, pulling or unplugging the machine. Keep cord away from heat, oil, sharp edges or moving parts. *Damaged or entangled cords increase the risk of electric shock.*

e) When operating a machine outdoors, use an extension cord suitable for outdoor use. *Use of a cord suitable for outdoor use reduces the risk of electric shock.*

f) If operating a machine in a damp location is unavoidable, use a residual current device (RCD) protected supply. *Use of an RCD reduces the risk of electric shock.*

3) Personal safety

a) Stay alert, watch what you are doing and use common sense when operating a machine. Do not use a machine while you are tired or under the influence of drugs, alcohol or medication. *A moment of inattention while operating machines may result in serious personal injury.*

b) Use personal protective equipment. Always wear eye protection. *Protective equipment such as a dust mask, non-skid safety shoes, hard hat or hearing protection used for appropriate conditions will reduce personal injuries.*

c) Prevent unintentional starting. Ensure the switch is in the off-position before connecting to power source and/or battery pack, picking up or carrying the machine. *Carrying machines with your finger on the switch or energising machines that have the switch on invites accidents.*

d) Remove any adjusting key or wrench before turning the machine on. *A wrench or a key left attached to a rotating part of the machine may result in personal injury.*

e) Do not overreach. Keep proper footing and balance at all times. *This enables better control of the machine in unexpected situations.*

f) Dress properly. Do not wear loose clothing or jewellery. Keep your hair and clothing away from moving parts. *Loose clothes, jewellery or long hair can be caught in moving parts.*

g) If devices are provided for the connection of dust extraction and collection facilities, ensure these are connected and properly used. *Use of dust collection can reduce dust-related hazards.*

h) Do not let familiarity gained from frequent use of machines allow you to become complacent and ignore machine safety principles. *A careless action can cause severe injury within a fraction of a second.*

4) Machine use and care

a) Do not force the machine.

Use the correct machine for your application. *The correct machine will do the job better and safer at the rate for which it was designed.*

b) Do not use the machine if the switch does not turn it on and off. *Any machine that cannot be controlled with the switch is dangerous and must be repaired.*

c) Disconnect the plug from the power source and/or remove the battery pack, if detachable, from the machine before making any adjustments, changing accessories, or storing machines. *Such preventive safety measures reduce the risk of starting the machine accidentally.*

d) Store idle machines out of the reach of children and do not allow persons unfamiliar with the machine or these instructions to operate the machine. *Machines are dangerous in the hands of untrained users.*

e) Maintain machines and accessories. Check for misalignment or binding of moving parts, breakage of parts and any other condition that may affect the machine's operation. If damaged, have the machine repaired before use. *Many accidents are caused by poorly maintained machines.*

f) Keep cutting machines sharp and clean. *Properly maintained cutting machines with sharp cutting edges are less likely to bind and are easier to control.*

g) Use the machine, accessories and machine bits etc. in accordance with these instructions, taking into account the working conditions and the work to be performed. *Use of the machine for operations different from those intended could result in a hazardous situation.*

h) Keep handles and grasping surfaces dry, clean and free from oil and grease. *Slippery handles and grasping surfaces do not allow for safe handling and control of the machine in unexpected situations.*

5) Battery machine use and care

a) Recharge only with the charger specified by the manufacturer. *A charger that is suitable for one type of battery pack may create a risk of fire when used with another battery*

pack.

b) Use machines only with specifically designated battery packs. *Use of any other battery packs may create a risk of injury and fire.*

c) When battery pack is not in use, keep it away from other metal objects, like paper clips, coins, keys, nails, screws or other small metal objects, that can make a connection from one terminal to another. *Shorting the battery terminals together may cause burns or a fire.*

d) Under abusive conditions, liquid may be ejected from the battery; avoid contact. If contact accidentally occurs, flush with water. If liquid contacts eyes, additionally seek medical help. *Liquid ejected from the battery may cause irritation or burns.*

e) Do not use a battery pack or machine that is damaged or modified. *Damaged or modified batteries may exhibit unpredictable behaviour resulting in fire, explosion or risk of injury.*

f) Do not expose a battery pack or machine to fire or excessive temperature. *Exposure to fire or temperature above 130 °C may cause explosion.*

g) Follow all charging instructions and do not charge the battery pack or machine outside the temperature range specified in the instructions. *Charging improperly or at temperatures outside the specified range may damage the battery and increase the risk of fire.*

6) Service

a) Have your machine serviced by a qualified repair person using only identical replacement parts. *This will ensure that the safety of the machine is maintained.*

b) Never service damaged battery packs. *Service of battery packs should only be performed by the manufacturer or authorized service providers.*

Hedge trimmer safety warnings:

a) Do not use the hedge trimmer in bad weather conditions, especially when there is a risk of lightning. *This decreases the risk of being struck by lightning.*

b) Keep all power cords and cables away from cutting

area. *Power cords or cables may be hidden in hedges or bushes and can be accidentally cut by the blade.*

c) Wear ear protection. *Adequate protective equipment will reduce the risk of hearing loss.*

d) Hold the hedge trimmer by insulated gripping surfaces only, because the blade may contact hidden wiring. *Blades contacting a "live" wire may make exposed metal parts of the hedge trimmer "live" and could give the operator an electric shock.*

e) Keep all parts of the body away from the blade. Do not remove cut material or hold material to be cut when blades are moving. *Blades continue to move after the switch is turned off. A moment of inattention while operating the hedge trimmer may result in serious personal injury.*

f) When clearing jammed material or servicing the hedge trimmer, make sure all power switches are off and the battery pack is removed or disconnected. *Unexpected actuation of the hedge trimmer while clearing jammed material or servicing may result in serious personal injury.*

g) Carry the hedge trimmer by the handle with the blade stopped and taking care not to operate any power switch. *Proper carrying of the hedge trimmer will decrease the risk of inadvertent starting and resultant personal injury from the blades.*

h) When transporting or storing the hedge trimmer, always use the blade cover. *Proper handling of the hedge trimmer will decrease the risk of personal injury from the blades.*

i) The **hedge trimmer** is intended to be used by the operator at ground level and not on ladders or any other unstable support.

j) Before operating the **hedge trimmer**, the user should make sure the locking device(s) of any moving elements (e.g. the extended **shaft** and pivoting element), if any, are in the locked position.

k)Check the hedges and bushes for foreign objects, e.g. wire fences and hidden wiring.

Battery safety warning

a) Do not dismantle, open or shred secondary cells or batteries.

b) Keep batteries out of the reach

of children Battery usage by children should be supervised. Especially keep small batteries out of reach of small children.

c) Do not expose cells or batteries to heat or fire. Avoid storage in direct sunlight.

d) Do not short-circuit a cell or a battery. Do not store cells or batteries haphazardly in a box or drawer where they may short-circuit each other or be short-circuited by other metal objects.

e) Do not subject cells or batteries to mechanical shock.

f) In the event of a cell leaking, do not allow the liquid to come in contact with the skin or eyes. If contact has been made, wash the affected area with copious amounts of water and seek medical advice.

g) Do not use any charger other than that specifically provided for use with the equipment.

h) Do not use any cell or battery which is not designed for use with the equipment.

i) Do not mix cells of different manufacture, capacity, size or type within a device.

j) Always purchase the battery recommended by the device manufacturer for the equipment.

k) Keep cells and batteries clean and dry.

l) Wipe the cell or battery terminals with a clean dry cloth if they become dirty.

m) Secondary cells and batteries need to be charged before use. Always use the correct charger and refer to the manufacturer's instructions or equipment manual for proper charging instructions.

n) Do not leave a battery on prolonged charge when not in use.

o) After extended periods of storage, it may be necessary to charge and discharge the cells or batteries several times to obtain maximum performance.

p) Retain the original product literature for future reference.

q) Use the cell or battery only in the application for which it was intended.

r) When possible, remove the battery from the equipment when not in use.

s) Keep the cell or battery away from microwaves and high pressure.

t) Dispose of properly.

Symbol

WARNING

To reduce the risk of injury, user must read instruction manual

Always wear eye protection

Wear ear protection

Do not expose to rain

Keep hands away from blade

Disconnect battery before maintenance

Do not burn

Do not charge a damaged battery pack

Do not dispose of batteries. Return exhausted batteries to your local collection or recycling point.

Conforms of EC

According to the European Waste Directive 2012 / 19 / EU on Electrical and electronic equipment and the current national laws, electric tools that are no longer available must be collected separately and disposed of properly.

Guaranteed sound power noise value: 93 dB(A)

Intended use
The product is mainly suitable for trimming the branches.

Technical data

Model	KDHT58262(The letter “HT” means HEDGE TRTMMER)
Rated Voltage	58V⎓
Cutting length	650mm(26inch)
Net Weight Of The Machine	4.4kg

Noise information
A-weighted sound pressure level
L_{pA} = 80.7 dB(A) K_{pA} = 3 dB(A)
A-weighted sound power level
L_{WA}= 93 dB(A)
wear hearing protection

Vibration information
Vibration total vales (triax vector sum) and uncertainty K determined according to EN 62841-4-2.
a_h = 5.10m/s^2 uncertainty K= 1.5 m/s^2
The declared vibration total value(s) and the declared noise emission value(s) have been measured in accordance with a standard test method and may be used for comparing one machine with another.
The declared vibration total value(s) and the declared noise emission value(s) may also be used in a preliminary assessment of exposure.

A warning:
− that the vibration during actual use of the machine can differ from the declared total value depending on the ways in which the machine is used; and
− of the need to identify safety measures to protect the operator that are based on an estimation of exposure in the actual conditions of use (taking account of all parts of the operating cycle such as the times when the machine is switched off and when it is running idle in addition to the trigger time).

ILLUSTRATED DESCRIPTION OF FUNCTIONS

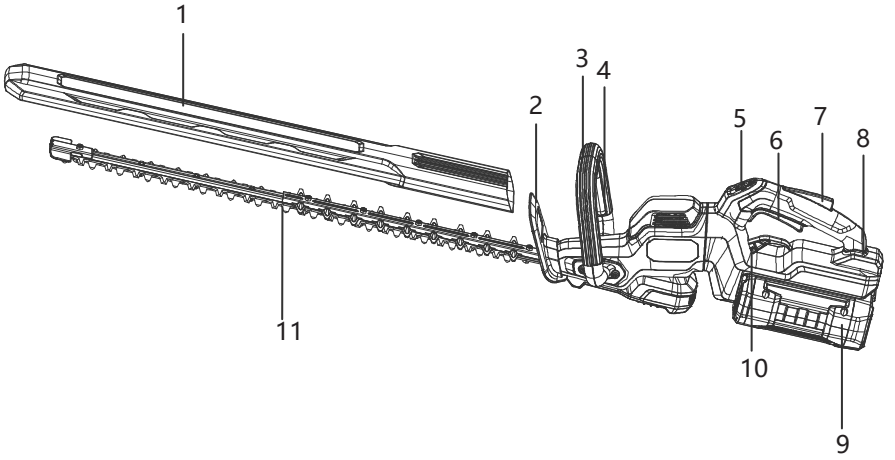

1	Blade Guard	5	Speed Regulating Panel	9	Battery Pack
2	Safe Guard	6	Switch Button	10	Rotating Tie Rod
3	Front Handle	7	Lock Button	11	Blade
4	Front Switch Leverr	8	Swivel Back Handle		

●ON/OFF

Before Use

- WARNING! The tool can cause serious personal injuries. Read the instructions carefully and learn how to use the tool before use.
- WARNING! Never touch the blade when the tool is not turned off. Remove both battery packs before performing any maintenance.
- Check the cutting accessories. Never use dull, cracked or damaged blades. Check that the tool is in optimal working condition, all screws and nuts are tightened and all parts are properly installed and undamaged before starting the tool.
- The tool should not be used for any purpose other than that specified.
- Make sure that the front handle is in good working condition. Do not use the tool with missing surface or modified. If necessary, wear gloves.
- If you encounter a situation you are unsure of, ask a serviceman. Contact your dealer or service outlet for help.
- Avoid all usage beyond working capacity.
- Check the working area for foreign objects, such as wires, insects, animals, etc., or other items that could damage the cutting accessory, such as metal objects and then remove any objects that may fly out.
- Do not allow children to use or be around the tool. Make sure that people and animals are not at risk of coming into contact with the cutting device and no one is within 15M of the tool while you are working.
- In the event of an emergency, switch off the tool immediately. Stop the tool as soon as someone approaches. First make sure that the user reads and understands the contents of the manual, otherwise it is forbidden to use the tool.
- It is forbidden to work on ladders, stools, or other positions where safety cannot be fully ensured.

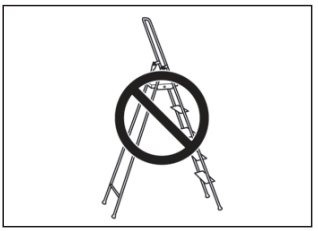

- It is forbidden to use the tool in a harsh environment. For example, fog, strong wind, cold, etc.
- If the equipment gets heavy impact or fall, check the condition before continuing work.
- Do not overreach. Keep proper footing and balance at all times.
- Turn off the tool while it is being moved.
- It is forbidden to put down the tool before turning it off and taking out the battery packs.
- Always wear goggles. It is forbidden to lean on the accessory guard. Rocks, trash, etc. may be flown out causing blindness or serious injury.
- Make sure that no part of your clothing or body comes in contact with the cutting blade while the tool is running.
- If anything gets stuck while the tool is working, turn off the tool until it stops before cleaning it. Take out the battery packs from the tool.
- It is forbidden to leave the tool unsupervised while it is in operation.

● ON/OFF

ON

Depress and hold the switch lever in the front handle.

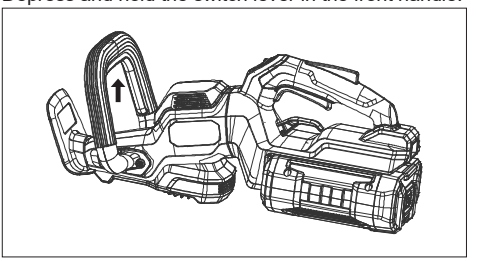

Press and hold the trigger.

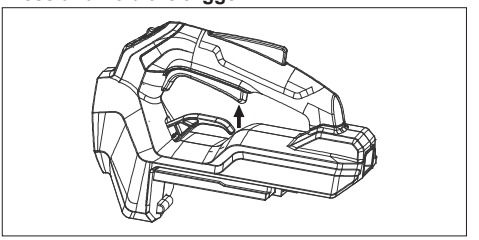

OFF

Release the trigger/switch lever to stop the tool. Remove the battery packs by pressing the release button.

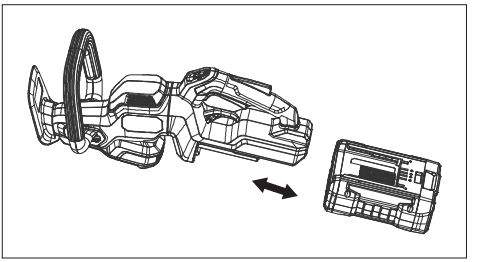

CAUTION: Always remove the battery packs from the tool during work breaks and after finishing work.

● **Work Techniques**
Basic working skills
Always hold the tool with both hands and keep it on your side firmly. When trimming hedges, please let the tool face the hedge all the time.
Hold the tool as close to your body as possible to achieve the best balance.

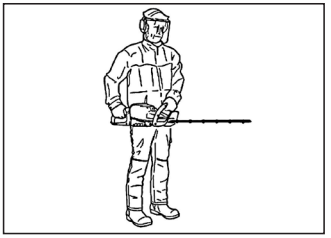

The tool can be rocked from the top to the bottom when trimming the left and right sides

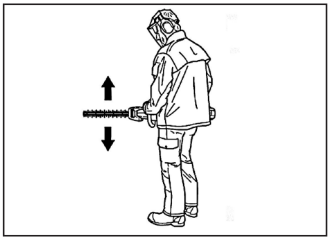

Make sure that the tip of the blade does not touch the ground.
It is forbidden to work in a hurry, but rather work steadily until all branches are cleanly cut off.
The trimmer has a swivel function in the rear handle position. By pulling up the swivel lever, the handle can be turned to the left or right to 45 or 90 degrees (the outside of the swivel lever is marked with 0°, 45° and 90°).

When the rear handle is rotated to a fixed angle, the operator can hear a slight clicking sound, which means that the handle is properly fixed. Considering the safety purpose, the tool cannot be started with the lever pulled up.

Safety instructions after completing the job
When the tool is not in use, always place the blade guard on the blade.

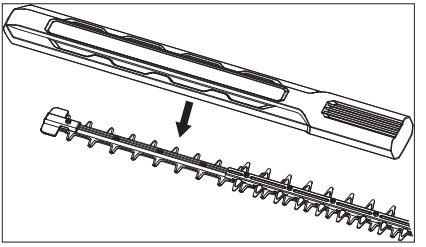

Make sure that the blade is stopped and the battery packs are removed from the tool before performing any cleaning, maintenance or inspection.
Always wear heavy-duty gloves when performing maintenance. The blades are very sharp and can easily cause cut wounds.

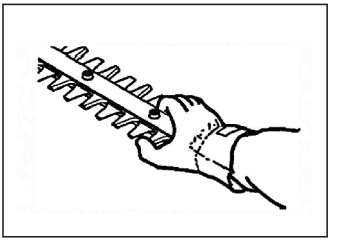

Store the tool out of reach of children and only use genuine parts for repairs.

CARE AND MAINTENANCE

WAENING! Always be sure that the battery packs are removed before carrying out any maintenance on the tool.
CAUTION: Never use water to clean the battery packs and the charger. Strong detergents can damage plastics.
All maintenance and repair activities for the tool require special training, especially for the safety devices. If the tool does not pass the inspection described below, you must contact your service outlet. We provide professional services regardless of when our products are purchased. If the retailer who sold you the product is not a service dealer, please ask him for the address of the nearest service agent.
Check the battery packs and the charger regularly for damages.
● **Battery Pack and Charger**
Make sure the battery packs and the charger are clean and dry before the battery packs are put into the charger. Keep the battery rails clean.
Clean the plastic parts with a clean, dry cloth.

● **Cleaning and Lubricating**
Clean the tool after using it. Make sure the battery

packs and the charger are clean before the battery packs are put into the charger. Keep the battery rails clean. Clean the plastic parts with a clean, dry cloth. Clean grease and plant residue from the blades before and after using the tool. Check that the blade edges are not damaged or mutilated. Check that the blade can move freely. Lubricate the blade with special grease before long-term storage.

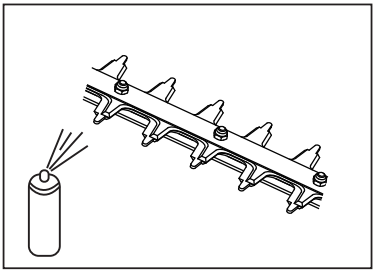

Add grease to the gears only when they are in a disassembled state (performed by an authorized service center). Ask your nearest distributor for information and supply of grease. Only a small amount of special high quality is necessary. It is forbidden to fill the gearbox with grease.

To maintain product SAFETY and RELIABILITY, any other maintenance or adjustment should be performed by authorized service centers.

INSPECTION AND MAINTENANCE

WARNING! Always remove the battery packs from the tool before performing maintenance.
The following is a list of the maintenance that must be performed on the tool. Most of the items are already described in the Maintenance section. The user must perform the repair and maintenance work as described in the manual. Any other maintenance should be performed by authorized service centers.

Item	Daily Maintenance	Weekly Maintenance	Monthly Maintenance
Clean the surface of the tool with a dry, neat cloth (never use water).	X		
Keep the handle clean and tidy; Keep the tool away from oil and grease.	X		
Make sure the switch button works properly.	X		
Check that all control devices are not damaged and are in proper working conditions.	X		
Ensure that the trigger and switch lever work properly when viewed from a safe angle.	X		
Check that the front guard is not damaged or broken	X		
Check the blade guard for damage, and replace it if necessary.	X		
Check that the nuts and screws are tight.	X		
Check that the battery pack is intact.	X		
Check whether the battery packs are charged properly.	X		
Check whether the release button of the battery packs is working and whether they can be slid into the tool.	X		
Check whether the blade is jammed with foreign objects.	X		
Check whether the air outlet of the motor is blocked.	X		
Check that all connectors and power cords are intact and away from dust.		X	
Check that the charger is functional and complete.		X	
Check that the battery pack is well connected to the tool before using; and the battery pack is well connected to the charger before charging.			X
Check whether the blade is damaged. If so, please replace it.	The maintenance work must be carried out by a qualified Dongcheng dealer.		

● **Maintenance plan**

a. To maintain, inspect or store the tool, simply turn it off, then disconnect it from the battery pack and make sure all moving parts are completely stopped. The used tool should be cooled down before performing inspections or adjustments, etc. Please maintain the tool regularly.

b. Store the tool in a dry place out of reach of children.

c. Allow the tool to cool before storage.

d. Do not attempt to change the interlock function of the stopper.

⚠**Warning! Before performing maintenance on the tool, take out the battery pack.**

The following is a list of the maintenance that must be performed on the tool. Most of the items are already described in the Maintenance section. The user must perform the repair and maintenance work as described in the manual. A wider range of work must be performed by an authorized service workshop.

Item	Daily Maintenance	Weekly Maintenance	Monthly Maintenance
Clean the surface of the machine with a dry, neat cloth (never use water). Use a brush to remove the grass and leaves from the vents. Wear gloves if necessary	X		
Keep the handle clean and tidy; Keep the machine away from oil and grease.	X		
Make sure the switch button works properly and is not damaged.	X		
Make sure the trigger works properly.	X		
Check that the battery pack is intact.	X		
Check that the battery pack is fully charged.	X		
Check that the battery release button is working properly and can lock the battery into the machine.	X		
Check that the charger is functional and complete.	X		
Check that all connectors, connections, and power cords are intact and away from dust.	X		
Check that the battery pack is well connected to the tool before using; and the battery pack is well connected to the charger before charging.		X	
Check whether the blade is damaged. If so, please replace it.			X

For battery tools

Ambient temperature range during operation and storage: 0℃ - 45℃ (32 ℉ -113 ℉)

Recommended ambient temperature range during charging: 5℃ - 40℃ (41 ℉ -104 ℉)

	charger	Battery pack
Model	KCL58-3 KCL5832-3	KDBL5825 KDBL5840 KDBL5850 KDBL5860 KDBL5875

The battery packs of our company are constantly updated, please look forward to our service and latest news!

1	Hex Socket Cap Screw With Spring Washer M5×20	26	Retaining Ring For Shaft_Dia.8
2	Lower Cover Of Gearbox	27	Motor Gear
3	Ball Bearing 608ZZ	28	Motor
4	Friction Plate_Blade	29	Cross Recessed Pan Head Screw M4×12 (With Spring Washers)
5	Washer (8.2×17.2×1)	30	Cross Recessed Pan Head Tapping Screw ST4.2×16
6	Washer 12×20×1	31	Cross Recessed Pan Head Screw M4×8
7	Oscillating Bar	32	Washer 5.3×16×2
8	Hex Socket Cap Screw M5×25	33	Right Motor Housing
9	Blade Flange	33	Left Motor Housing
10	Ball Bearing 6807ZZ	34	Damping Ring_Motor
11	Sponge Mat	35	Hex Socket Cap Tapping Screw ST6.3×16
12	Eccentric Gear	36	Upper & Lower Cover_Front Handle
13	Circlip For Shaft 14	36	Upper & Lower Cover_Front Handle
14	Retaining Ring For Hole 32	37	Spring_Front Switch Lever
15	Ball Bearing 6002-2RS (VV)	38	Micro Switch
16	Damping Ring_Gearbox	39	Front Switch Lever
17	Slot For Blade	40	Safe Guard
18	Middle Cover Of Gearbox	41	Flat Washer Level A 4
19	Drive Spindle	42	Control Button_Main Switch
20	Planet Gear B	43	Switch Trigger
21	Ring Gear B	44	Handle Assembly
22	Planetary Crankset A	44	Handle Assembly
23	Planet Gear A	45	Torsion Spring_Switch
23	Needle Bearing HK0408	46	Gear Control Button
24	Ring Gear A	47	Spring 5.8×1×17
25	Gear Flange	48	PCBA

49	Release Button	56	Guide Sleeve
50	Spring_Lock Button	57	Battery Charger
51	Lock Block	58	Battery Pack
52	Pop-Up Button	861	Blade Assembly
53	Release Spring	862	Blade Guard
54	Speed Control Button		
55	Electrode Holder		

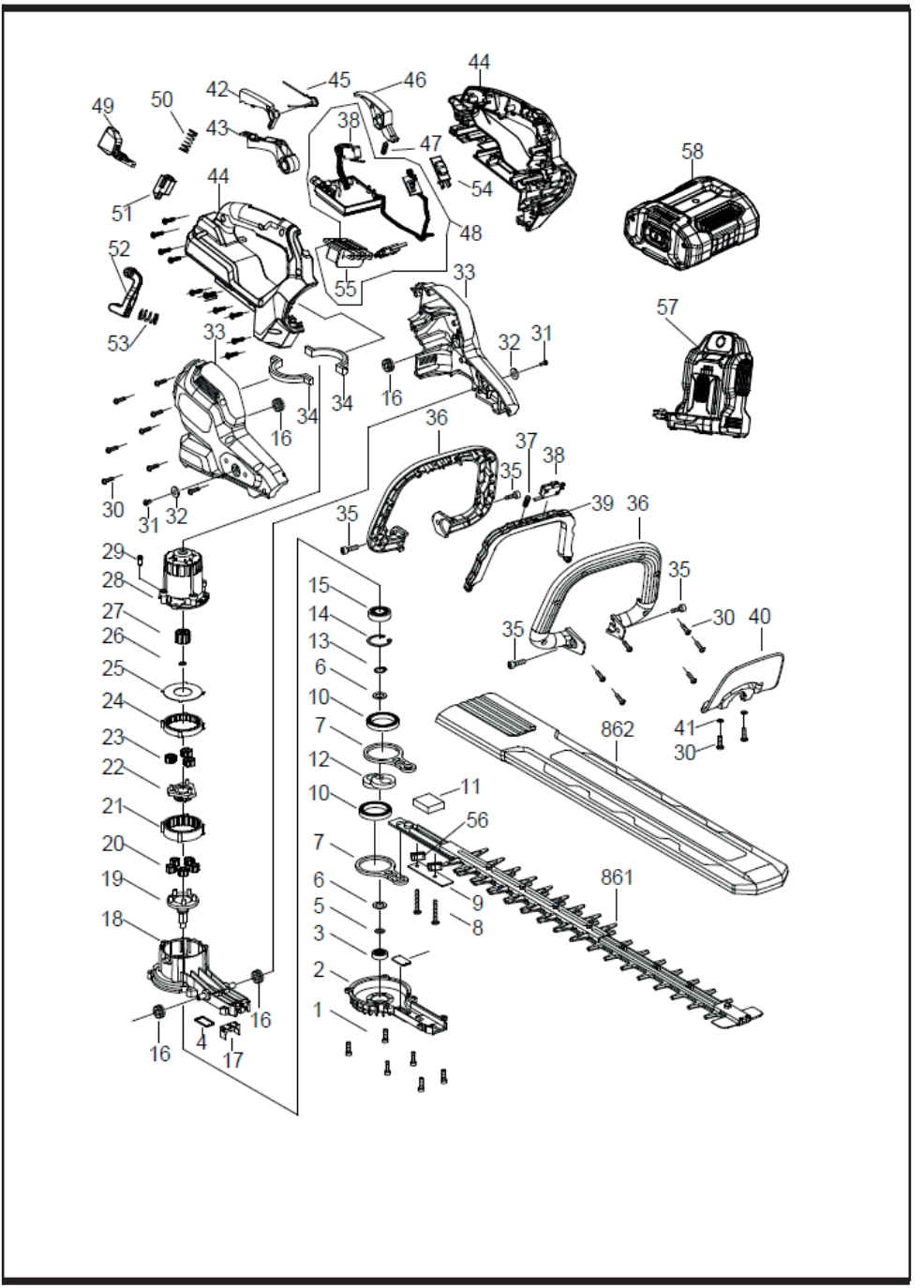
44
45
46
42
49
50
43
38
47
58
44
54
51
48
52
55
33
57
53
33
32
31
34
34
16
16
36
37
38
35
30
31
32
39
36
35
29
35
28
15
27
14
35
30
40
26
13
25
6
24
10
23
7
862
41
22
12
30
21
10
11
56
20
7
19
6
9
861
5
18
8
3
2
16
1
4
16
17

Originalanweisungen

Allgemeine Sicherheitshinweise

⚠ **WARNUNG Lesen Sie alle Sicherheitshinweise, Anweisungen, Abbildungen und Spezifikationen, die mit diesem Gerät geliefert werden.** *Die Nichtbeachtung aller unten aufgeführten Anweisungen kann zu elektrischem Schlag, Brand und/oder schweren Verletzungen führen.*

Alle Sicherheitshinweise und anderen Anweisungen für den zukünftigen Gebrauch gut aufbewahren.

Der Begriff „Gerät“ in den Sicherheitshinweisen bezieht sich auf Ihr netzbetriebenes Gerät (mit Kabel) oder Ihr batterie- bzw. akkubetriebenes Gerät (ohne Kabel).

1) Sicherheit im Arbeitsbereich

a) Arbeitsbereich sauber und gut beleuchtet halten. In *unordentlicher oder schlecht beleuchteter Umgebung besteht ein erhöhtes Unfallrisiko.*

b) Betreiben Sie das Gerät nicht in explosionsgefährdeten Bereichen, wie z. B. in der Nähe von brennbaren Flüssigkeiten, Gasen oder Staub. *Geräte erzeugen Funken und können den Staub oder die Dämpfe entzünden.*

c) Halten Sie während des Gerätebetriebs Kinder und Zuschauer fern. *Ablenkung kann zum Verlust der Kontrolle über das Werkzeug führen.*

2) Elektrische Sicherheit

a) Gerätestecker müssen zur Steckdose passen. Modifizieren Sie den Stecker in keiner Weise. Mit dem geerdeten (Masse) Gerät keine Adapterstecker verwenden. *Unmodifizierte Stecker und passende Steckdosen verringern das Risiko eines Stromschlags.*

b) Körperkontakt mit geerdeten Oberflächen wie etwa Rohre, Heizkörper, Herde und Kühlschränke vermeiden. *Wenn Ihr Körper geerdet ist, besteht ein erhöhtes Stromschlagrisiko.*

c) Setzen Sie das Gerät nicht Regen oder Feuchtigkeit aus. *Wasser, das in ein Gerät eindringt, erhöht das Risiko eines Stromschlags.*

d) Das Kabel nicht missbrauchen. Verwenden Sie das Kabel nicht zum Tragen, Ziehen oder

Entsteckern des Geräts. Schützen Sie das Kabel vor Hitze, Öl, scharfen Kanten und beweglichen Teilen. *Beschädigte oder verwickelte Kabel erhöhen das Risiko eines Stromschlags.*

e) Verwenden Sie ein geeignetes Verlängerungskabel, wenn Sie das Gerät im Freien betreiben. *Die Verwendung eines für den Gebrauch im Freien vorgesehenen Verlängerungskabels vermindert das Risiko eines Stromschlags.*

f) Ist die Benutzung des Geräts an einem feuchten Ort unvermeidbar, muss es durch einen FI-Schalter geschützt sein. *Die Verwendung eines FI-Schalters vermindert das Risiko eines Stromschlags.*

3) Persönliche Sicherheit

a) Seien Sie wachsam, achten Sie auf Ihre Tätigkeit und verwenden Sie Ihren gesunden Menschenverstand beim Bedienen von Geräten. Kein Gerät bei Übermüdung oder unter Einfluss von Drogen, Alkohol oder Medikamenten verwenden. *Ein Moment der Unachtsamkeit bei der Bedienung von Geräten kann zu schweren Verletzungen führen.*

b) Verwenden Sie persönliche Schutzausrüstung. Tragen Sie immer eine Schutzbrille. Das Tragen von entsprechender *Schutzausrüstung, wie Staubmaske, rutschfreien Sicherheitsschuhen, Schutzhelm und Gehörschutz, vermindert das Verletzungsrisiko.*

c) Die versehentliche Inbetriebnahme verhindern. Vergewissern Sie sich, dass der Schalter ausgeschaltet ist, bevor Sie das Gerät an die Stromquelle und/oder den Akku anschließen, es anheben oder tragen. Der *Transport des Geräts mit dem Finger auf dem Schalter und das Anschließen von eingeschalteten Geräten an der Spannungsquelle können zu Unfällen führen.*

d) Entfernen Sie alle Einstell- und sonstigen Schlüssel, bevor Sie das Gerät einschalten. *An einem rotierenden Teil eines Geräts belassene Schlüssel können zu Verletzungen führen.*

e) Übernehmen Sie sich nicht. Achten Sie stets auf einen

festen Stand und halten Sie stets das Gleichgewicht. *Dies ermöglicht die bessere Kontrolle des Geräts in unvorhergesehenen Situationen.*

f) Kleiden Sie sich angemessen. Tragen Sie keine weite Kleidung oder Schmuck. Achten Sie darauf, dass Haare, Kleidung und Handschuhe nicht in den Bereich von beweglichen Teilen gelangen. *Weite Kleidung, Schmuck und langes Haar können sich in beweglichen Teilen verfangen.*

g) Falls Vorrichtungen zum Absaugen und Sammeln von Staub vorhanden sind, schließen Sie diese an und verwenden Sie sie ordnungsgemäß. *Die Verwendung einer Staubabsaugung kann staubbedingte Gefahren verringern.*

h) Lassen Sie nicht zu, dass Sie aufgrund der Vertrautheit, die Sie durch den häufigen Gebrauch von Geräten erlangt haben, selbstgefällig werden und die Grundsätze der Gerätesicherheit außer Acht lassen. *Eine unvorsichtige Handlung kann im Bruchteil einer Sekunde zu schweren Verletzungen führen.*

4) Gerätepflege und -wartung

a) Wenden Sie das Gerät nicht mit Gewalt an. Benutzen Sie für jede Anwendung das korrekte Gerät. *Das korrekte Gerät wird die Arbeit mit dem Fortschritt, für den es vorgesehen ist, besser und sicherer ausführen.*

b) Das Gerät nicht mit defektem Hauptschalter verwenden. *Jedes Gerät, dessen Ein-/Ausschalter nicht funktioniert, stellt eine Gefahr dar und muss repariert werden.*

c) Trennen Sie den Gerätestecker von der Netzdose und/oder den Akku vom Gerät, bevor Sie Einstellungen vornehmen, Zubehör wechseln oder das Gerät lagern. *Diese vorbeugenden Sicherheitsmaßnahmen verringern das Risiko eines unbeabsichtigten Starts des Geräts.*

d) Bewahren Sie das Gerät außerhalb der Reichweite von Kindern auf und lassen Sie es nicht von Personen bedienen, die mit dem Gerät und diesen Anweisungen

nicht vertraut sind. *In den Händen ungeübter Benutzer sind Geräte gefährlich.*

e) Warten Sie das Gerät sowie das Zubehör. Überzeugen Sie sich davon, dass bewegte Teile korrekt ausgerichtet sind und sich ungehindert bewegen, dass keine Teile gebrochen sind und dass die Funktionsweise des Geräts nicht beeinträchtigt ist. Lassen Sie beschädigte Gerät vor dem Gebrauch reparieren. *Viele Unfälle geschehen aufgrund von schlecht gewarteten Geräten.*

f) Halten Sie die Schneidegeräte scharf und sauber. *Ordnungsgemäß gewartete Schneidgeräte mit scharfen Schneidkanten sind weniger anfällig für Verklemmungen und lassen sich besser kontrollieren.*

g) Verwenden Sie das Gerät, das Zubehör und die Schneidwerkzeuge usw. gemäß dieser Anleitung und unter Berücksichtigung der Arbeitsbedingungen und der auszuführenden Arbeiten. *Die Verwendung des Geräts für andere als die vorgesehenen Arbeiten kann zu einer gefährlichen Situation führen.*

h) Halten Sie Griffe und Griffflächen trocken, sauber und frei von Öl und Fett. *Rutschige Griffe und Griffflächen erlauben keine sichere Bedienung und Kontrolle des Geräts in unvorhergesehenen Situationen.*

5) Benutzung und Wartung von Akkugeräten

a) Laden Sie nur mit dem vom Hersteller angegebenen Ladegerät auf. *Für ein Ladegerät, das für eine bestimmte Art von Akkus geeignet ist, besteht Brandgefahr, wenn es mit anderen Akkus verwendet wird.*

b) Geräte nur mit dem vorgesehenen Akku verwenden. *Der Gebrauch von anderen Akkus kann zu Verletzungen und zur Brandgefahr führen.*

c) Wenn der Akku nicht benutzt wird, halten Sie ihn von anderen Metallgegenständen wie Büroklammern, Münzen, Schlüsseln, Nägeln, Schrauben oder anderen kleinen Metallgegenständen fern, die eine Verbindung von einem Anschluss zum anderen herstellen können.

Ein Kurzschluss zwischen den Akkukontakten kann Verbrennungen oder Feuer zur Folge haben.

d) Bei falscher Anwendung kann Flüssigkeit aus dem Akku austreten. Vermeiden Sie den Kontakt damit. Bei zufälligem Kontakt mit Wasser abspülen. Wenn die Flüssigkeit in die Augen kommt, nehmen Sie zusätzliche ärztliche Hilfe in Anspruch. *Austretende Akkuflüssigkeit kann zu Hautreizungen oder Verbrennungen führen.*

e) Verwenden Sie keine beschädigten oder modifizierten Akkus oder Geräte. *Beschädigte oder veränderte Akkus können sich unvorhersehbar verhalten und zu Feuer, Explosion oder Verletzungsgefahr führen.*

f) Setzen Sie den Akku oder die Geräte keinem Feuer oder überhöhten Temperaturen aus. *Feuer oder Temperaturen über 130°C können eine Explosion hervorrufen.*

g) Befolgen Sie alle Anweisungen zum Laden und laden Sie den Akku oder das Gerät niemals außerhalb des in der Betriebsanleitung angegebenen Temperaturbereichs. *Falsches Laden oder Laden außerhalb des zugelassenen Temperaturbereichs kann den Akku zerstören und die Brandgefahr erhöhen.*

6) Service

a) Lassen Sie Ihr Gerät von einer qualifizierten Fachkraft unter Verwendung von identischen Ersatzteilen warten. *Dies stellt den ordnungsgemäßen Betrieb des Geräts sicher.*

b) Warten Sie niemals beschädigte Akkus. *Die Wartung von Akkupacks sollte nur vom Hersteller oder von autorisierten Dienstleistern durchgeführt werden.*

Sicherheitshinweise für Heckenscheren:

a) Verwenden Sie die Heckenschere nicht bei schlechtem Wetter, insbesondere nicht bei Blitzschlaggefahr.. *Dies vermindert das Risiko, vom Blitz getroffen zuwerden.*

b) Halten Sie alle Stromkabel und Leitungen vom Schneidbereich fern. Stromkabel können in Hecken

oder Büschen versteckt sein und versehentlich von der Klinge durchtrennt werden.

c) **Tragen Sie einen Gehörschutz.** *Angemessene Schutzausrüstung verringert das Risiko von Gehörschäden.*

d) **Halten Sie die Heckenschere nur an den isolierten Griffflächen, da das Messer versteckte Leitungen berühren kann.** *Wenn die Klingen mit einer „spannungsführenden“ Leitung in Berührung kommen, können freiliegende Metallteile der Heckenschere „spannungsführend“ sein und dem Bediener einen Stromschlag versetzen.*

e) **Halten Sie alle Körperteile vom Messer fern. Entfernen Sie das geschnittene Material nicht und halten Sie das zu schneidende Material nicht fest, während sich die Messer bewegen.** *Die Messer bewegen sich weiter, nachdem der Schalter ausgeschaltet wurde. Ein Moment der Unachtsamkeit bei der Bedienung der Heckenschere kann zu schweren Verletzungen führen.*

f) **Wenn Sie eingeklemmtes Material entfernen oder die Heckenschere warten, vergewissern Sie sich, dass alle Stromschalter ausgeschaltet sind und der Akku entfernt oder abgeklemmt wurde.** *Unerwartetes Betätigen der Heckenschere beim Beseitigen von eingeklemmtem Material oder bei Wartungsarbeiten kann zu schweren Verletzungen führen.*

g) **Tragen Sie die Heckenschere am Griff mit angehaltenem Messer und achten Sie darauf, dass Sie keinen Schalter betätigen.** *Das richtige Tragen der Heckenschere verringert das Risiko eines unbeabsichtigten Starts und daraus resultierender Verletzungen durch die Messer.*

h) **Verwenden Sie für den Transport oder die Lagerung der Heckenschere immer die Messerabdeckung.** *Der richtige Umgang mit der Heckenschere verringert das Risiko von Verletzungen durch die Messer.*

i) Die **Heckenschere** ist für die Verwendung durch den Bediener am Boden und nicht auf Leitern oder anderen instabilen Stützen vorgesehen.

j) Bevor die **Heckenscherein**

Betrieb genommen wird, sollte sich der Benutzer vergewissern, dass die Verriegelungsvorrichtung(en) aller beweglichen Elemente (z. B. der verlängerte Schaft und das Schwenkelement), **sofern** vorhanden, in der verriegelten Position sind.

k) Überprüfen Sie die Hecken und Sträucher auf Fremdkörper, z. B. Drahtzäune und versteckte Kabel.

Sicherheitshinweise für Batterien

a) Zerlegen, öffnen und schreddern Sie keine Sekundärzellen oder Batterien.

b) Bewahren Sie die Batterien außerhalb der Reichweite von Kindern auf

Die Verwendung der Batterien durch Kinder sollte beaufsichtigt werden. Bewahren Sie insbesondere kleine Batterien außerhalb der Reichweite von kleinen Kindern auf.

c) Setzen Sie die Zellen oder Batterien nicht der Hitze oder dem Feuer aus. Vermeiden Sie die Lagerung in direktem Sonnenlicht.

d) Schließen Sie keine Zelle oder Batterie kurz. Bewahren Sie Zellen oder Batterien nicht wahllos in einer Kiste oder Schublade auf, wo sie sich gegenseitig kurzschließen oder durch andere Metallgegenstände kurzgeschlossen werden können.

e) Setzen Sie die Zellen oder Batterien keinen mechanischen Stößen aus.

f) Wenn eine Zelle ausläuft, darf die Flüssigkeit nicht mit der Haut oder den Augen in Berührung kommen. Bei Berührung die betroffene Stelle mit reichlich Wasser abspülen und einen Arzt aufsuchen.

g) Verwenden Sie kein anderes Ladegerät als das, das speziell für die Verwendung mit dem Gerät vorgesehen ist.

h) Verwenden Sie keine Zellen oder Batterien, die nicht für die Verwendung mit diesem Gerät vorgesehen sind.

i) Mischen Sie keine Zellen unterschiedlicher Herstellung, Kapazität, Größe oder Bauart in einem Gerät.

j) Kaufen Sie immer die vom Gerätehersteller für das Gerät empfohlene Batterie.

k) Halten Sie Zellen und Batterien sauber und trocken.

l) Wischen Sie bei Verschmutzung die Zellen-

oder Batteriepole mit einem sauberen, trockenen Tuch ab.

m) Sekundärzellen und Batterien müssen vor der Verwendung aufgeladen werden. Verwenden Sie immer das richtige Ladegerät, und beachten Sie die Anweisungen des Herstellers oder die Gerätebedienungsanleitung für die korrekte Aufladung.

n) Lassen Sie Batterien nicht über einen längeren Zeitraum geladen, wenn sie nicht benutzt werden.

o) Nach längerer Lagerung kann es erforderlich sein, die Zellen oder Batterien mehrmals zu laden und zu entladen, um die maximale Leistung zu erreichen.

p) Bewahren Sie die Original-Produktliteratur zum späteren Nachschlagen auf.

q) Verwenden Sie die Zelle oder Batterie nur für die Anwendung, für die sie vorgesehen ist.

r) Nehmen Sie die Batterien nach Möglichkeit aus dem Gerät, wenn es nicht verwendet wird.

s) Halten Sie die Zelle oder Batterie von Mikrowellen und hohem Druck fern.

t) Ordnungsgemäß entsorgen.

Symbol

WARNUNG

Der Benutzer muss die manuelle Anweisung lesen, um Verletzungsrisiko zu vermindern.

Einen Augenschutz tragen

Gehörschutz tragen

Nicht dem Regen aussetzen

Hände von dem Messer fernhalten

Akku vor der Wartung abklemmen

Brennen Sie das Produkt nicht.

Laden Sie beschädigte Akkus nicht auf.

Entsorgen Sie die Akkus nicht mit dem Hausmüll. Geben Sie verbrauchte Batterien bei Ihrer örtlichen Sammel- oder Recyclingstelle ab.

Übereinstimmung von EG

Gemäß der Europäischen Elektro- und Elektronikgeräte-Abfall-Richtlinie 2012/19/EU und den aktuellen nationalen Gesetzen müssen die nicht mehr verfügbaren Elektrowerkzeuge getrennt gesammelt und richtig entsorgt werden.

Garantierter Geräuschwert der Schallleistung: 93 dB(A)

Verwendungszweck
Das Produkt ist vor allem für das Beschneiden von Ästen geeignet.

Technische Daten

MODELL	KDHT58262(Der Buchstabe „HT“ bedeutet HEDGE TRIMMER (KANTENSCHNEIDER))
Nennspannung	58V⎓
Schnittlänge	650mm(26inch)
Gewicht der Maschine	4,4kg

Geräuschinformation
A-gewichteter Schalldruckpegel
L_{pA} = 80,7dB(A) K_{pA} = 3 dB(A)
A-gewichtete Schallleistung
L_{WA}= 93 dB(A)
Gehörschutz tragen

Vibrationsinformation
Gemäß EN 62841-4-2 werden der Schwingungsgesamtwert (die Triax-Vektorsumme) und die Unsicherheit (K) bestimmt.
a_h = 5,10m/s^2 Unsicherheit K= 1,5 m/s^2
Der/Die angegebene(n) Schwingungsgesamtwert(e) und der/die angegebene(n) Geräuschemissionswert(e) sind nach einem genormten Prüfverfahren gemessen worden und können zum Vergleich eines Werkzeugs mit einem anderen verwendet werden.
Der angegebene Schwingungsgesamtwert und der/die angegebene(n) Geräuschemissionswert(e) können auch bei der vorläufigen Einschätzung der Belastung verwendet werden.
Warnung:
- Die Schwingungs- und Geräuschemissionen können bei der aktuellen Verwendung des Leistungswerkzeugs von den angegebenen Werten abweichen, abhängig von der Art und Weise der Verwendung des Geräts; und
- auf die Notwendigkeit, Sicherheitsmaßnahmen zum Schutz des Bedieners festzulegen, die auf einer Abschätzung der Exposition unter den tatsächlichen Einsatzbedingungen beruhen (unter Berücksichtigung aller Teile des Betriebszyklus wie z. B. der Zeiten, in denen das Gerät ausgeschaltet ist und im Leerlauf läuft, zusätzlich zur Auslösezeit).

Verwendungszweck
Das Produkt ist vor allem für das Beschneiden von Ästen geeignet.

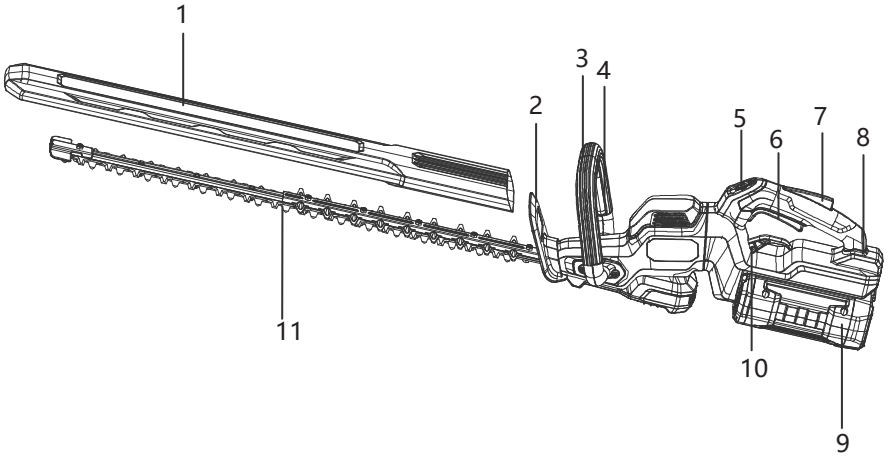

1	Klingenschutz	5	Geschwindigkeitsregulierungstafel	9	Akkupack
2	Sicherer Schutz	6	Schaltknopf	10	Drehbare Zugstange
3	Vorderer Handgriff	7	Sperrtaste	11	Klinge
4	Vorderer Schalthebel	8	Schwenkbarer hinterer Handgriff		

EIN/AUS

Vor dem Gebrauch

- WARNUNG! Das Werkzeug kann schwere Verletzungen verursachen. Lesen Sie die Anweisungen sorgfältig durch und machen Sie sich mit dem Gerät vertraut, bevor Sie es benutzen.
- WARNUNG! Berühren Sie niemals die Klinge, wenn das Gerät nicht ausgeschaltet ist. Nehmen Sie beide Akkus heraus, bevor Sie eine Wartung durchführen.
- Überprüfen Sie das Schneidzubehör. Verwenden Sie niemals stumpfe, rissige oder beschädigte Klingen. Vergewissern Sie sich vor der Inbetriebnahme, dass sich das Gerät in optimalem Zustand befindet, alle Schrauben und Muttern fest angezogen sind und alle Teile ordnungsgemäß installiert und unbeschädigt sind.
- Das Werkzeug sollte nicht für einen anderen als den angegebenen Zweck verwendet werden.
- Vergewissern Sie sich, dass der vordere Griff in einwandfreiem Zustand ist. Verwenden Sie das Werkzeug nicht mit fehlender oder veränderter Oberfläche. Tragen Sie, falls erforderlich, Handschuhe.
- Wenn Sie sich in einer Situation unsicher sind, fragen Sie einen Servicetechniker. Wenden Sie sich an Ihren Händler oder eine Kundendienststelle.
- Vermeiden Sie jegliche Nutzung über die Arbeitskapazität hinaus.
- Überprüfen Sie den Arbeitsbereich auf Fremdkörper wie Drähte, Insekten, Tiere usw. oder andere Gegenstände, die das Schneidzubehör beschädigen könnten, wie z. B. Metallgegenstände, und entfernen Sie dann alle herausfliegenden Gegenstände.
- Erlauben Sie Kindern nicht, das Gerät zu benutzen oder sich in dessen Nähe aufzuhalten. Achten Sie darauf, dass Menschen und Tiere nicht mit dem Schneidegerät in Berührung kommen können und sich während der Arbeit niemand in einem Umkreis von 15 Meter um das Gerät aufhält.
- Schalten Sie bei einem Notfall das Gerät sofort aus. Halten Sie das Gerät an, sobald sich jemand nähert. Vergewissern Sie sich zuerst, dass der Benutzer den Inhalt des Handbuchs gelesen und verstanden hat, andernfalls ist es verboten, das Gerät zu benutzen.
- Es ist verboten, auf Leitern, Hockern oder anderen Positionen zu arbeiten, bei denen die Sicherheit nicht vollständig gewährleistet werden kann.

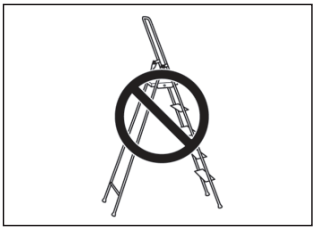

- Es ist verboten, das Gerät in einer rauen Umgebung zu benutzen. Zum Beispiel bei Nebel, starkem Wind, Kälte, usw.

- Wenn das Gerät einen schweren Schlag oder Sturz erleidet, überprüfen Sie den Zustand, bevor Sie weiterarbeiten.
- Übernehmen Sie sich nicht. Achten Sie stets auf einen festen Stand und halten Sie stets das Gleichgewicht.
- Schalten Sie das Gerät aus, während es bewegt wird.
- Es ist verboten, das Gerät abzustellen, bevor Sie es ausschalten und die Akkus herausnehmen.
- Tragen Sie immer eine Schutzbrille. Es ist verboten, sich auf den Schutz des Zubehörs zu stützen. Steine, Abfälle usw. können herausgeschleudert werden und zu Erblindung oder schweren Verletzungen führen.
- Achten Sie darauf, dass kein Teil Ihrer Kleidung oder Ihres Körpers mit dem Schneidmesser in Berührung kommt, während das Gerät läuft.
- Sollte sich während des Betriebs etwas verfangen haben, schalten Sie das Gerät aus, bis es zum Stillstand kommt, bevor Sie es reinigen. Nehmen Sie die Akkus aus dem Gerät heraus.
- Es ist verboten, das Gerät unbeaufsichtigt zu lassen, während es in Betrieb ist.

● EIN/AUS

EIN

Drücken Sie den Schalthebel im vorderen Griff und halten Sie ihn gedrückt.

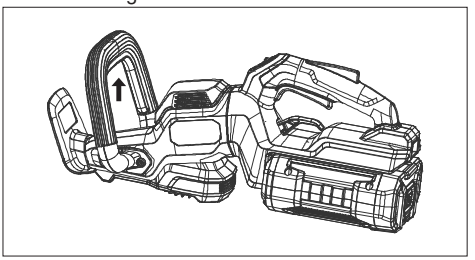

Drücken Sie den Auslöser und halten Sie ihn gedrückt.

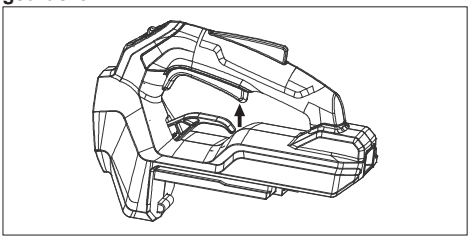

AUS

Lassen Sie den Auslöse-/Schalthebel los, um das Werkzeug anzuhalten. Entfernen Sie die Akkus durch Drücken der Entriegelungstaste.

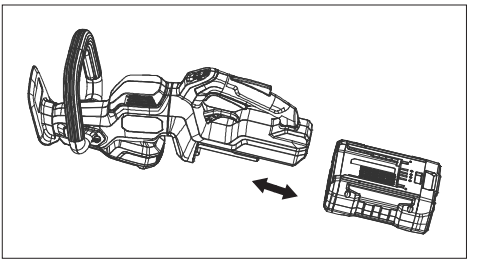

VORSICHT: Nehmen Sie die Akkus während der Arbeitspausen und nach Beendigung der Arbeit immer aus dem Gerät.

● Arbeitstechniken

Grundlegende Arbeitsfertigkeiten

Halten Sie das Gerät immer mit beiden Händen und halten Sie es fest an Ihrer Seite. Beim Schneiden von Hecken sollten Sie das Gerät immer zur Hecke hin halten.

Halten Sie das Gerät so nah wie möglich an Ihrem Körper, um die beste Balance zu erreichen.

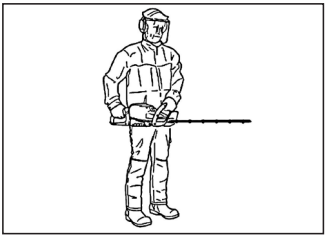

Das Gerät kann beim Trimmen der linken und rechten Seite von oben nach unten geschwenkt werden.

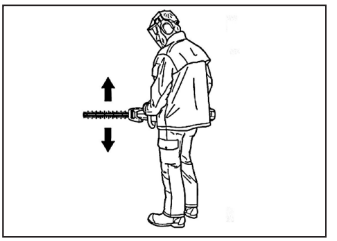

Achten Sie darauf, dass das Messer mit der Spitze nicht den Boden berührt.

Es ist verboten, in Eile zu arbeiten, sondern arbeiten Sie gleichmäßig, bis alle Äste sauber abgeschnitten sind.

Der Trimmer verfügt über eine Schwenkfunktion in der hinteren Griffposition. Durch Hochziehen des Schwenkhebels kann der Griff nach links oder rechts um 45 oder 90 Grad gedreht werden (die Außenseite des Schwenkhebels ist mit 0°, 45° und 90° gekennzeichnet).

Wenn der hintere Griff in einen festen Winkel gedreht wird, hört der Bediener ein leichtes Klickgeräusch, was bedeutet, dass der Griff richtig fixiert ist. Aus Sicherheitsgründen kann das Gerät nicht gestartet werden, wenn der Hebel nach oben gezogen ist.

Sicherheitshinweise nach Beendigung der Arbeit
Wenn das Gerät nicht in Gebrauch ist, setzen Sie immer den Blattschutz auf das Blatt.

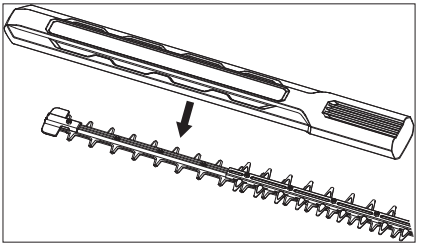

Vergewissern Sie sich, dass das Sägeblatt angehalten ist und die Akkus aus dem Gerät entfernt wurden, bevor Sie Reinigungs-, Wartungs- oder Inspektionsarbeiten durchführen.
Tragen Sie bei der Durchführung von Wartungsarbeiten immer schwere Handschuhe. Die Messer sind sehr scharf und können leicht Schnittwunden verursachen.

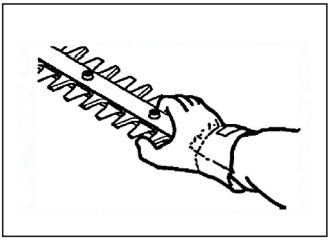

Bewahren Sie das Gerät außerhalb der Reichweite von Kindern auf und verwenden Sie bei Reparaturen nur Originalteile.

PFLEGE UND WARTUNG

WARTUNG! Vergewissern Sie sich immer, dass die Akkus entfernt sind, bevor Sie Wartungsarbeiten am Gerät durchführen.
VORSICHT: Verwenden Sie niemals Wasser zum Reinigen der Akkus und des Ladegeräts. Starke Reinigungsmittel können Kunststoffe beschädigen.
Alle Wartungs- und Reparaturarbeiten am Gerät erfordern eine spezielle Ausbildung, insbesondere für die Sicherheitseinrichtungen. Wenn das Werkzeug die unten beschriebene Inspektion nicht besteht, müssen Sie sich an Ihren Servicepartner wenden. Wir bieten professionelle Dienstleistungen an, unabhängig davon, wann Sie unsere Produkte gekauft haben. Wenn der Händler, der Ihnen das Produkt verkauft hat, kein Servicehändler ist, fragen Sie ihn bitte nach der Adresse des nächsten Servicepartners.
Überprüfen Sie die Akkus und das Ladegerät regelmäßig auf Schäden.
Akkupack und Ladegerät
Vergewissern Sie sich, dass die Akkus und das Ladegerät sauber und trocken sind, bevor Sie die Akkus in das Ladegerät einlegen. Halten Sie die Akkuschienen sauber.
Reinigen Sie die Kunststoffteile mit einem sauberen, trockenen Tuch.
Reinigung und Schmierung
Reinigen Sie das Gerät nach dem Gebrauch. Stellen Sie sicher, dass die Akkus und das Ladegerät sauber sind, bevor Sie die Akkus in das Ladegerät einsetzen. Halten Sie die Akkuschienen sauber. Reinigen Sie die Kunststoffteile mit einem sauberen, trockenen Tuch. Reinigen Sie die Messer vor und nach dem Einsatz des Geräts von Fett und Pflanzenresten. Prüfen Sie, dass die Messerschneiden nicht beschädigt oder verstümmelt sind. Prüfen Sie, ob sich das Messer frei bewegen lässt. Schmieren Sie das Messer vor einer längeren Lagerung mit Spezialfett.

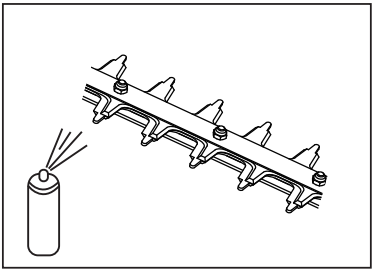

Fügen Sie den Getrieben nur dann Fett hinzu, wenn sie sich in zerlegtem Zustand befinden (von einer autorisierten Kundendienststelle durchgeführt). Fragen Sie Ihren nächstgelegenen Händler nach Informationen und Schmierfett. Es ist nur eine geringe Menge an hochwertigem Spezialfett erforderlich. Es ist verboten, das Getriebe mit Schmierfett zu füllen.

Um die SICHERHEIT und ZUVERLÄSSIGKEIT des Produkts aufrechtzuerhalten, sollten alle anderen Wartungs- und Einstellarbeiten von autorisierten Servicestellen durchgeführt werden.

INSPEKTION UND WARTUNG

WARNUNG! Nehmen Sie die Akkus immer aus dem Gerät, bevor Sie Wartungsarbeiten durchführen.
Im Folgenden finden Sie eine Liste der Wartungsarbeiten, die am Werkzeug durchgeführt werden müssen. Die meisten Punkte sind bereits im Wartungsabschnitt beschrieben. Der Benutzer muss die Reparatur- und Wartungsarbeiten gemäß der Bedienungsanleitung durchführen. Alle anderen Wartungsarbeiten sollten von autorisierten Servicestellen durchgeführt werden.

Punkt	Tägliche Wartung	Wöchentliche Wartung	Monatliche Wartung
Reinigen Sie die Oberfläche des Werkzeugs mit einem trockenen, sauberen Tuch (verwenden Sie niemals Wasser).	X		
Halten Sie den Griff sauber und ordentlich; halten Sie das Werkzeug von Öl und Fett fern.	X		
Vergewissern Sie sich, dass der Schaltknopf richtig funktioniert.	X		
Überprüfen Sie, dass alle Bedienelemente nicht beschädigt sind und einwandfrei funktionieren.	X		
Vergewissern Sie sich, dass der Abzug und der Schalthebel aus einem sicheren Winkel betrachtet ordnungsgemäß funktionieren.	X		
Prüfen Sie, ob der vordere Schutz nicht beschädigt oder gebrochen ist.	X		
Überprüfen Sie den Messerschutz auf Beschädigungen und tauschen Sie ihn gegebenenfalls aus.	X		
Überprüfen Sie, ob die Muttern und Schrauben fest angezogen sind.	X		
Überprüfen Sie, ob der Akku intakt ist.	X		
Prüfen Sie, ob die Akkus richtig geladen sind.	X		
Prüfen Sie, ob der Entriegelungsknopf der Akkus funktioniert und ob sie sich in das Gerät schieben lassen.	X		
Prüfen Sie, ob das Messer durch Fremdkörper eingeklemmt ist.	X		
Prüfen Sie, ob der Luftauslass des Motors blockiert ist.	X		
Prüfen Sie, ob alle Stecker und Netzkabel intakt und staubfrei sind.		X	
Überprüfen Sie, ob das Ladegerät funktionsfähig und vollständig ist.		X	
Überprüfen Sie, ob der Akku vor der Verwendung gut mit dem Werkzeug verbunden ist; und der Akku ist vor dem Laden gut mit dem Ladegerät verbunden.			X
Prüfen Sie, ob das Messer beschädigt ist. Wenn ja, ersetzen Sie es bitte.	Die Wartungsarbeiten müssen von einem qualifizierten Dongcheng-Händler durchgeführt werden.		

Wartungsplan

a. Um das Werkzeug zu warten, zu inspizieren oder zu lagern, schalten Sie es einfach aus, trennen Sie es dann vom Akku ab und stellen Sie sicher, dass alle beweglichen Teile vollständig gestoppt sind. Das verwendete Werkzeug sollte vor der Durchführung von Inspektionen, Einstellungen usw. abgekühlt werden. Bitte warten Sie das Werkzeug regelmäßig.
b. Bewahren Sie das Werkzeug an einem trockenen Ort und außerhalb der Reichweite von Kindern auf.
c. Lassen Sie das Werkzeug vor der Lagerung abkühlen.

d. Versuchen Sie nicht, die Verriegelungsfunktion des Stoppers zu ändern.

⚠Warnung! Vor der Durchführung von Wartungsarbeiten am Werkzeug nehmen Sie den Akku heraus.

Im Folgenden finden Sie eine Liste der Wartungsarbeiten, die am Werkzeug durchgeführt werden müssen. Die meisten Punkte sind bereits im Wartungsabschnitt beschrieben. Der Benutzer muss die Reparatur- und Wartungsarbeiten gemäß der Bedienungsanleitung durchführen. Ein breiteres Spektrum an Arbeiten muss von einer autorisierten Service-Werkstatt durchgeführt werden.

Punkt	Tägliche Wartung	Wöchentliche Wartung	Monatliche Wartung
Reinigen Sie die Oberfläche der Maschine mit einem trockenen, sauberen Tuch (kein Wasser verwenden). Verwenden Sie eine Bürste, um Gras und Blätter aus den Belüftungsschlitzen zu entfernen. Tragen Sie bei Bedarf Handschuhe.	X		
Halten Sie den Griff sauber und ordentlich; Halten Sie das Werkzeug von Öl und Fett fern.	X		
Stellen Sie sicher, dass die Schaltertaste ordnungsgemäß funktioniert und nicht beschädigt ist.	X		
Stellen Sie sicher, dass der Auslöser ordnungsgemäß funktioniert.	X		
Überprüfen Sie, ob die Muttern und Schrauben fest angezogen sind.	X		
Überprüfen Sie, ob der Akku intakt ist.	X		
Überprüfen Sie, ob der Akku vollständig aufgeladen ist.	X		
Überprüfen Sie, ob die Batteriefreigabetaste ordnungsgemäß funktioniert und die Batterie in der Maschine verriegeln kann.	X		
Überprüfen Sie, ob das Ladegerät funktionsfähig und vollständig ist.	X		
Überprüfen Sie, ob alle Stecker, Anschlüsse und Netzkabel intakt sind und frei von Staub sind.		X	
Überprüfen Sie, ob der Akku vor der Verwendung gut mit dem Werkzeug verbunden ist; und der Akku ist vor dem Laden gut mit dem Ladegerät verbunden.			X

Für Akkugeräte

Temperaturbereich der Umgebung während der Bedienung und der Lagerung: 0 ℃ - 45 ℃ (32 ℉ -113 ℉)
Empfohlener Temperaturbereich der Umgebung beim Laden: 5 ℃ - 40 ℃ (41 ℉ -104 ℉)

	Ladegerät	Akkupack
Modell	KCL58-3 KCL5832-3	KDBL5825 KDBL5840 KDBL5850 KDBL5860 KDBL5875

Die Akkupacks unserer Firma werden ständig aktualisiert,freuen Sie sich auf unseren Service und aktuelle Neuigkeiten

1	Zylinderschraube mit Innensechskant und Federring M5×20	26	Sicherungsring für Welle_Dia.8
2	Untere Abdeckung des Getriebes	27	Motor Getriebe
3	Kugellager 608ZZ	28	Motor
4	Reibungsplatte_Klinge	29	Kreuzschlitz-Linsenkopfschraube M4×12 (mit Federringen)
5	Unterlegscheibe (8,2×17,2×1)	30	Kreuzschlitz-Blechschraube ST4,2×16
6	Unterlegscheibe 12×20×1	31	Kreuzschlitz-Kugelkopfschraube M4×8
7	Oszillierende Stange	32	Unterlegscheibe 5,3×16×2
8	Zylinderschraube mit Innensechskant M5×25	33	Rechtes Motorgehäuse
9	Klinge Flansch	33	Linkes Motorgehäuse
10	Kugellager 6807ZZ	34	Dämpfungsring_Motor
11	Schwamm-Matte	35	Sechskantschraube mit Innensechskant ST6,3×16
12	Exzenterzahnrad	36	Obere & untere Abdeckung_Vorderer Handgriff
13	Sicherungsring für Welle 14	36	Obere & untere Abdeckung_Vorderer Handgriff
14	Sicherungsring für Bohrung 32	37	Feder_Vorderer Schalthebel
15	Kugellager 6002-2RS (VV)	38	Mikroschalter
16	Dämpfungsring_Getriebe	39	Vorderer Schalterhebel
17	Schlitz für Klinge	40	Sicherer Schutz
18	Mittlere Abdeckung des Getriebes	41	Unterlegscheibe Ebene A 4
19	Antriebsspindel	42	Steuertaste/Hauptschalter
20	Planetenrad B	43	Schalterauslöser
21	Zahnkranz B	44	Handgriff
22	Planeten-Kurbelgarnitur A	44	Handgriff
23	Planetenrad A	45	Torsionsfeder_Schalter
23	Nadellager HK0408	46	Getriebesteuerungsknopf
24	Zahnkranz A	47	Feder 5,8×1×17
25	Zahnrad Flansch	48	PCBA

49	Auslösetaste	56	Führungshülse
50	Feder_Schloss Knopf	57	Batterieladegerät
51	Schloss Block	58	Akku
52	Pop-Up-Knopf	861	Klingeneinheit
53	Auslösefeder	862	Klingenschutz
54	Taste zur Geschwindigkeitsregelung		
55	Elektrodenhalter		

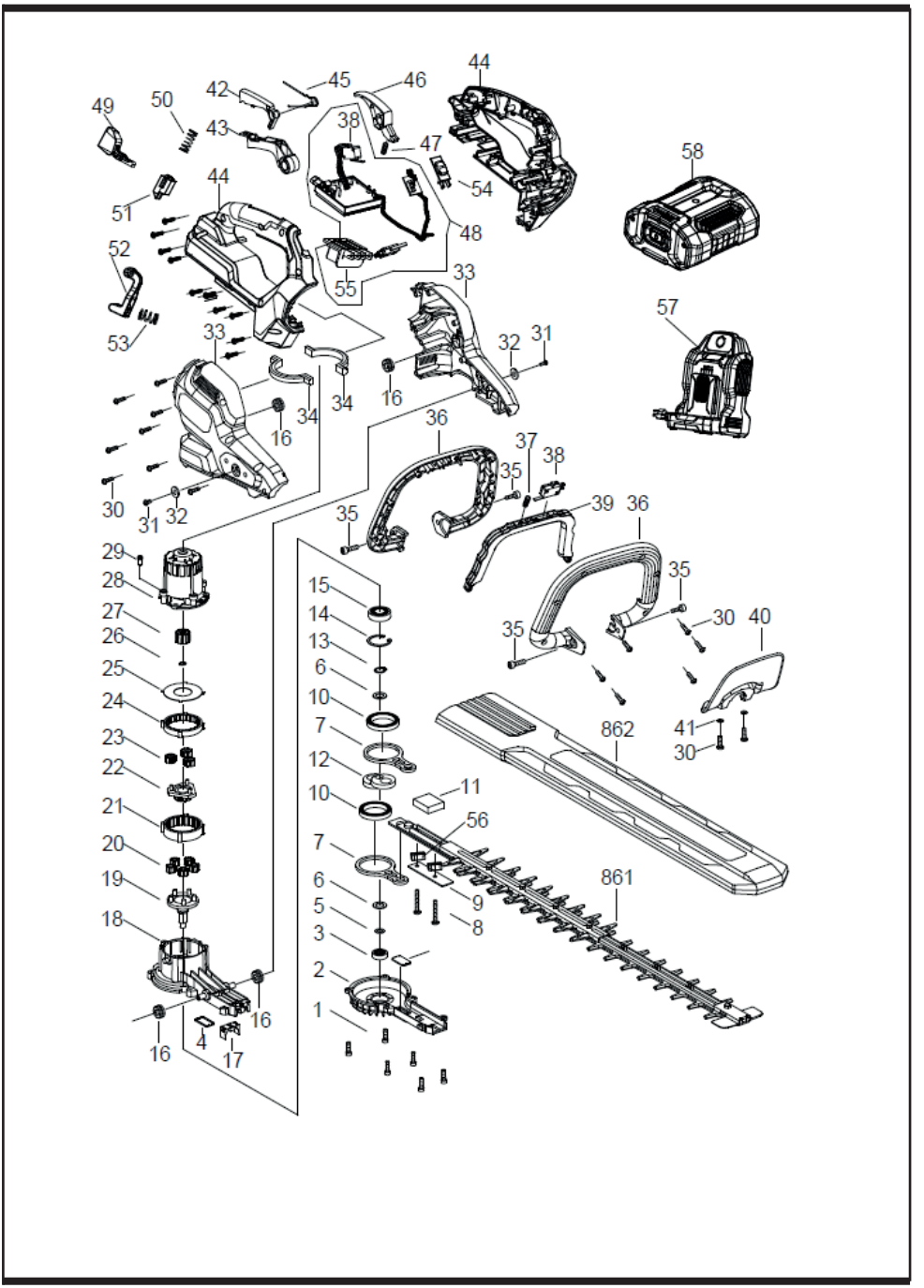
44
45
46
42
49
50
43
38
47
58
44
54
51
48
52
55
33
57
53
33
32
31
34
34
16
16
36
37
38
35
39
36
30
31
32
35
29
28
35
15
27
14
30
40
26
13
35
25
6
24
10
862
41
23
7
30
22
12
11
21
10
56
20
7
861
19
6
9
5
8
18
3
2
16
1
16
4
17

Instructions d'origine

Avertissements généraux de sécurité de la machine

⚠ **AVERTISSEMENT Lisez tous les avertissements de sécurité, instructions, illustrations et spécifications fournis avec cette machine.** *Le non-respect des instructions énumérées ci-dessous peut entraîner un choc électrique, un incendie et/ou des blessures graves.*

Conservez tous les avertissements et instructions pour référence future.

Le terme « machine » dans les avertissements fait référence à votre machine alimentée par le secteur (avec fil) ou votre machine à piles (sans fil).

1) Sécurité de la zone de travail

a) Gardez la zone de travail propre et bien éclairée. *Les zones encombrées ou sombres sont plus susceptibles de causer des accidents.*

b) Ne faites pas fonctionner les machines dans des atmosphères explosives, comme en présence de liquides, gaz ou poussières inflammables. *Les machines créent des étincelles qui peuvent enflammer la poussière ou les fumées.*

c) Tenez les enfants et les passants éloignés lors de l'utilisation d'une machine. *Les distractions peuvent vous faire perdre le contrôle.*

2) Sécurité électrique

a) Les fiches de la machine doivent correspondre à la prise. Ne modifiez jamais la fiche de quelque manière que ce soit. N'utilisez pas de fiches d'adaptateur avec des machines mises à la terre. *Des fiches non modifiées et des prises correspondantes réduiront le risque de choc électrique.*

b) Évitez tout contact corporel avec des surfaces mises à la terre, telles que des tuyaux, des radiateurs, des cuisinières et des réfrigérateurs. *Il existe un risque de choc électrique accru si votre corps est mis à la terre.*

c) N'exposez pas les machines à la pluie ou à l'humidité. *L'eau entrant dans une machine augmentera le risque de choc électrique.*

d) N'abusez pas le cordon. N'utilisez jamais le cordon pour transporter, tirer ou débrancher la machine.

Gardez le cordon à l'écart de la chaleur, de l'huile, des arêtes vives ou des pièces mobiles. *Les cordons endommagés ou emmêlés augmentent le risque de choc électrique.*

e) Lorsque vous utilisez une machine à l'extérieur, utilisez une rallonge adaptée à une utilisation en extérieur. *L'utilisation d'un cordon adapté à une utilisation en extérieur réduit le risque de choc électrique.*

f) S'il est inévitable de faire fonctionner une machine dans un endroit humide, utilisez une alimentation protégée par un dispositif à courant résiduel (RCD). *L'utilisation d'un RCD réduit le risque de choc électrique.*

3) Sécurité personnelle

a) Restez vigilant, surveillez ce que vous faites et faites preuve de bon sens lorsque vous utilisez une machine. N'utilisez pas une machine lorsque vous êtes fatigué ou sous l'influence de drogues, d'alcool ou de médicaments. *Un moment d'inattention lors de l'utilisation de machines peut entraîner des blessures graves.*

b) Utiliser un équipement de protection individuelle. Portez toujours des lunettes de protection. *L'équipement de protection tel qu'un masque anti-poussière, des chaussures de sécurité antidérapante, un casque ou une protection auditive utilisé pour les conditions appropriées réduira les blessures corporelles.*

c) Empêcher le démarrage involontaire. Assurez-vous que l'interrupteur marche arret est en position d'arrêt avant de brancher la source d'alimentation et/ou la batterie, de prendre ou de transporter la machine. *Transporter des machines avec votre doigt sur l'interrupteur marche arret ou mettre sous tension des machines dont l'interrupteur marche arret est activé favorise les accidents.*

d) Retirez toute clé ou clé de réglage avant de mettre la machine en marche. *Une clé ou une clé laissée attachée à une pièce rotative de la machine peut entraîner des blessures corporelles.*

e) Ne dépassez pas les limites. Gardez une bonne position assise et un bon équilibre à tout moment. *Cela permet*

un meilleur contrôle de la machine dans des situations inattendues.

f) Habillez-vous correctement. Ne portez pas de vêtements amples ni de bijoux. Gardez vos cheveux et vos vêtements éloignés des pièces mobiles. *Les vêtements amples, les bijoux ou les cheveux longs peuvent être happés par les pièces mobiles.*

g) Si des dispositifs sont fournis pour le raccordement d'installations d'extraction et de collecte de poussière, assurez-vous qu'ils sont connectés et correctement utilisés. *L'utilisation de la collecte de poussière peut réduire les risques liés à la poussière.*

h) h) Ne soyez pas négligeant avec la familiarité acquise grâce à l'utilisation fréquente des machines en ignorant les principes de sécurité des machines. *Une action négligente peut causer des blessures graves en une seconde.*

4) Utilisation et entretien de la machine

a) Ne forcez pas la machine. Utilisez la bonne machine pour votre application. *La bonne machine fonctionnera mieux et de manière plus sûre au rythme pour lequel elle a été conçue.*

b) N'utilisez pas la machine si l'interrupteur marche arret ne permet pas de l'allumer et de l'éteindre. *Toute machine qui ne peut pas être commandée avec l'interrupteur marche arret est dangereuse et doit être réparée.*

c) Débranchez la fiche de la source d'alimentation et/ou retirez la batterie, si elle est amovible, de la machine avant d'effectuer des réglages, de changer d'accessoires ou de ranger les machines. *Ces mesures de sécurité préventives réduisent le risque de démarrage accidentel de la machine.*

d) Rangez la machine hors de portée des enfants et ne laissez pas des personnes non familiarisées avec celui-ci ou avec les instructions utiliser la machine. *Les machines sont dangereuses entre les mains d'utilisateurs non formés.*

e) Entretien des machines et des accessoires. Vérifiez le

mauvais alignement ou le grippage des pièces mobiles, la rupture des pièces et toute autre condition pouvant affecter le fonctionnement de la machine. S'il est endommagé, faites réparer la machine avant utilisation. *De nombreux accidents sont causés par des machines mal entretenues.*

f) Gardez les machines de coupe affûtées et propres. *Les machines de coupe bien entretenues avec des arêtes de coupe tranchantes sont moins susceptibles de se coincer et sont plus faciles à contrôler.*

g) Utiliser la machine, les accessoires et les mèches de machine etc. conformément à ces instructions, en tenant compte des conditions de travail actuel et futur. *L'utilisation de la machine pour des opérations différentes de celles prévues peut entraîner une situation dangereuse.*

h) Gardez les poignées et les surfaces de préhension sèches, propres et exemptes d'huile et de graisse. Les poignées et les surfaces de préhension glissantes ne permettent pas une manipulation et un contrôle sûrs de la machine dans des situations inattendues.

5) Utilisation et entretien de la machine à batterie

a) Rechargez uniquement avec le chargeur spécifié par le fabricant. *Un chargeur adapté à un type de batterie peut créer un risque d'incendie lorsqu'il est utilisé avec une autre batterie.*

b) N'utilisez des machines qu'avec des batteries spécifiquement désignées. *L'utilisation de toute autre batterie peut créer un risque de blessure et d'incendie.*

c) Lorsque la batterie n'est pas utilisée, tenez-la éloignée d'autres objets métalliques, tels que des trombones, des pièces de monnaie, des clés, des clous, des vis ou d'autres petits objets métalliques, qui peuvent établir une connexion d'une borne à une autre. *Court-circuiter les bornes de la batterie peut provoquer des brûlures ou un incendie.*

d) Dans des conditions abusives, du liquide peut être éjecté de la batterie ; éviter les contacts. En cas de contact accidentel, rincer à l'eau. Si le liquide entre en contact avec les yeux, consultez également un

médecin. *Le liquide éjecté de la batterie peut provoquer des irritations ou des brûlures.*

e) N'utilisez pas une batterie ou une machine endommagée ou modifiée. *Les batteries endommagées ou modifiées peuvent présenter un comportement imprévisible entraînant un incendie, une explosion ou un risque de blessure.*

f) N'exposez pas une batterie ou une machine au feu ou à une température excessive. *L'exposition au feu ou à une température supérieure à 130 °C peut provoquer une explosion.*

g) Suivez toutes les instructions de charge et ne chargez pas la batterie ou la machine en dehors de la plage de température spécifiée dans les instructions. *Une charge incorrecte ou à des températures en dehors de la plage spécifiée peut endommager la batterie et augmenter le risque d'incendie.*

6) Service

a) Faites entretenir votre machine par un réparateur qualifié en utilisant uniquement des pièces de rechange identiques. *Cela garantira que la sécurité de la machine est maintenue.*

b) Ne réparez jamais les batteries endommagées. *L'entretien des batteries ne doit être effectué que par le fabricant ou des prestataires de services agréés.*

Avertissements de sécurité pour les taille-haies :

a) N'utilisez pas le taille-haie dans le mauvais temps, notamment en cas de risque de foudre. *Cela diminue le risque d'être frappé par la foudre.*

b) Gardez tous les cordons d'alimentation et les câbles éloignés de la zone de coupe. *Les cordons d'alimentation ou les câbles peuvent être cachés dans des haies ou des buissons et peuvent être accidentellement coupés par la lame.*

c) Porter une protection auditive. *Un équipement de protection adéquat réduira le risque de perte auditive.*

d) Tenez le taille-haie par les surfaces de préhension isolées uniquement, car la lame peut entrer en contact

avec des câbles cachés. *Les lames qui entrent en contact avec un fil « sous tension » peuvent rendre « sous tension » les parties métalliques exposées du taille-haie et peuvent provoquer un choc électrique à l'opérateur.*

e) Gardez toutes les parties du corps éloignées de la lame. Ne retirez pas le matériau coupé et ne tenez pas le matériau à couper lorsque les lames sont en mouvement. *Les lames continuent de bouger une fois l'interrupteur marche arret éteint. Un moment d'inattention lors de l'utilisation du taille-haie peut entraîner des blessures graves.*

f) Lors du dégagement de matériau coincé ou de l'entretien du taille-haie, assurez-vous que tous les interrupteurs d'alimentation sont éteints et que le bloc-batterie est retiré ou débranché. *L'actionnement inattendu du taille-haie lors du dégagement d'un matériau coincé ou lors de l'entretien peut entraîner des blessures graves.*

g) Portez le taille-haie par la poignée avec la lame arrêtée et en prenant soin de ne pas actionner d'interrupteur marche arret d'alimentation. *Un transport correct du taille-haie réduira le risque de démarrage par inadvertance et de blessures résultant des lames.*

h) Lors du transport ou du stockage du taille-haie, utilisez toujours le couvre-lame. *Une manipulation correcte du taille-haie réduira le risque de blessures corporelles causées par les lames.*

i) Le **taille-haie** est destiné à être utilisé par l'opérateur au niveau du sol et non sur des échelles ou tout autre support instable.

j) Avant d'utiliser le **taille-haie**, l'utilisateur doit s'assurer que le ou les dispositifs de verrouillage de tous les éléments mobiles (par exemple, l'**arbre** allongé et l'élément pivotant), le cas échéant, sont en position verrouillée.

k) Vérifiez les haies et les buissons pour détecter tout corps étranger, par exemple, clôtures métalliques et câblage caché.

Avertissement de sécurité de la batterie

a) Ne pas démonter, ouvrir ou déchiqueter les batteries

secondaires.

b) Gardez les batteries hors de portée des enfants

L'utilisation de la batterie par des enfants doit être surveillée. Gardez surtout les petites piles hors de portée des jeunes enfants.

c) N'exposez pas les batteries à la chaleur ou au feu. Éviter le stockage en plein soleil.

d) Ne court-circuitez pas une batterie. Ne rangez pas les piles ou les batteries au hasard dans une boîte ou un tiroir où elles pourraient se court-circuiter entre elles ou être court-circuitées par d'autres objets métalliques.

e) e) N'exposez pas les piles ou la batterie à un choc mécanique.

f) En cas de fuite d'une cellule, ne pas laisser le liquide entrer en contact avec la peau ou les yeux. En cas de contact, laver la zone touchée à grande eau et consulter un médecin.

g) N'utilisez pas un chargeur autre que celui spécifiquement prévu pour être utilisé avec l'équipement.

h) N'utilisez aucune batterie qui n'est pas conçue pour être utilisée avec l'équipement.

i) Ne mélangez pas des batteries de fabrication, de capacité, de taille ou de type différents dans un appareil.

j) Achetez toujours la batterie recommandée par le fabricant de l'appareil pour l'équipement.

k) Gardez les batteries propres et sèches.

l) Essuyez les bornes de la batterie avec un chiffon propre et sec si elles sont sales.

m) Les batteries secondaires doivent être chargées avant utilisation. Utilisez toujours le bon chargeur et reportez-vous aux instructions du fabricant ou au manuel de l'équipement pour obtenir les instructions de charge appropriées.

n) Ne laissez pas une batterie en charge prolongée lorsqu'elle n'est pas utilisée.

o) Après de longues périodes de stockage, il peut être nécessaire de charger et de décharger plusieurs fois les cellules ou les batteries pour obtenir des performances maximales.

p) Conservez la documentation originale du produit pour référence future.

q) Utilisez la batterie uniquement dans l'application pour laquelle elle a été prévue.

r) Lorsque cela est possible,

retirez la batterie de l'équipement lorsqu'il n'est pas utilisé.

s) Gardez la batterie à l'écart des micro-ondes et des hautes pressions.

t) Éliminer correctement.

Symbole

AVERTISSEMENT:

Pour réduire le risque de blessure, l'utilisateur doit lire le manuel d'instructions

Portez des lunettes de protection

Porter une protection auditive

Ne pas exposer à la pluie

Gardez les mains éloignées de la lame

Débrancher la batterie avant l'entretien

Conformité CE

Ne brûle pas

Ne chargez pas une batterie endommagée

Ne jetez pas les batteries. Rapportez les batteries épuisées à votre point de collecte ou de recyclage local.

Conformément à la directive européenne sur les déchets 2012 / 19 / EU relative aux équipements électriques et électroniques et aux lois nationales en vigueur, les outils électriques qui ne sont plus disponibles doivent être collectés séparément et éliminés de manière appropriée.

Puissance acoustique garantie valeur du bruit: 93 dB(A)

Utilisation prévue

Le produit est principalement adapté à la taille des branches.

Données techniques

MODÈLE	KDHT58262(La lettre "HT" signifie HEDGE TRTMMER)
Tension nominale	58V⎓
La longueur de coupe	650mm(26inch)
Poids de la machine	4,4kg

Étant donné l'évolution constante de notre programme de recherche et de développement, les spécifications contenues dans ce manuel sont sujettes à des modifications sans préavis.

Informations sur le bruit

Niveau de pression acoustique pondéré A

L_{pA} = 80,7 dB(A) K_{pA} = 3 dB(A)

Niveau de puissance acoustique pondéré A

L_{WA}= 93 dB(A)

Porter une protection auditive

Informations sur les vibrations
Valeurs totales de vibration (somme vectorielle triaxiale) et incertitude K déterminées selon EN 62841-4-2.
a_h = 5,10 m/s^2 incertitude K= 1,5 m/s^2
La ou les valeurs totales de vibration déclarées et la ou les valeurs d'émission sonore déclarées ont été mesurées conformément à une méthode d'essai standard et peuvent être utilisées pour comparer une machine à une autre.
Les valeurs totales de vibration et d'émission sonore déclarées peuvent également être utilisées dans une évaluation de l'exposition préliminaire.
Avertissement :
- Que les vibrations lors de l'utilisation réelle de la machine peuvent différer de la valeur totale déclarée en fonction des modalités d'utilisation de la machine ; et
- De la nécessité d'identifier des mesures de sécurité pour protéger l'opérateur basées sur une estimation de l'exposition dans les conditions réelles d'utilisation (tenant compte de toutes les parties du cycle de fonctionnement telles que les moments où la machine est éteinte et quand elle marche à vide en plus du temps de déclenchement).

DESCRIPTION ILLUSTRÉE DES FONCTIONS

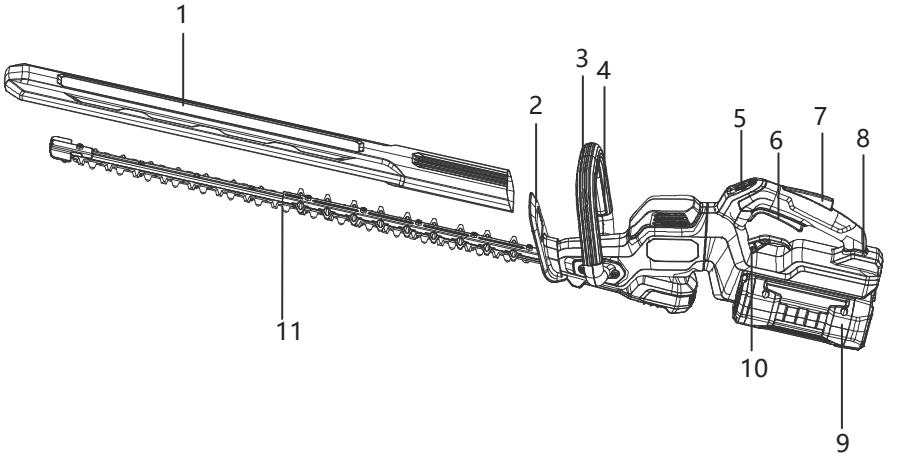

1	Protège-lame	5	Panneau de commande de vitesse	9	Batterie
2	Dispositif de protection	6	Interrupteur marche arret	10	Levier de rotation
3	Poignée avant	7	Bouton de verrouillage	11	Lame
4	Levier de l'interrupteur marche arret avant	8	Poignée arrière rotative		

●ALLUMER/ÉTEINT

Avant utilisation

- AVERTISSEMENT ! L'outil peut provoquer des blessures graves. Lisez attentivement les instructions et apprenez à utiliser l'outil avant utilisation.
- AVERTISSEMENT ! Ne touchez jamais la lame lorsque l'outil n'est pas éteint. Retirez les deux batteries avant d'effectuer tout entretien.
- Vérifiez les accessoires de coupe. N'utilisez jamais de lames émoussées, fissurées ou endommagées. Vérifiez que l'outil est dans un état de fonctionnement optimal, que toutes les vis et écrous sont serrés et que toutes les pièces sont correctement installées et en bon état avant de démarrer l'outil.
- L'outil ne doit pas être utilisé à d'autres fins que celles qui sont prédéfinies.
- Assurez-vous que la poignée avant est en bon état de fonctionnement. N'utilisez pas l'outil avec une surface modifiée ou avec une partie manquante. Si nécessaire, portez des gants.
- Si vous rencontrez une situation dont vous n'êtes pas sûr, demandez à un personnel. Contactez votre revendeur ou point de service pour obtenir de l'aide.
- Évitez toute utilisation au-delà de la capacité de travail.
- Vérifiez la zone de travail à la recherche de corps étrangers, tels que des fils, des insectes, des animaux, etc., ou d'autres éléments susceptibles d'endommager l'accessoire de coupe, tels que des objets métalliques, puis retirez tous les objets susceptibles de s'envoler.
- Ne laissez pas les enfants utiliser ou se trouver à proximité de l'outil. Assurez-vous que les personnes et les animaux ne risquent pas d'entrer en contact avec l'appareil de coupe et que personne ne se trouve à moins de 15 m de l'outil pendant votre travail.
- En cas d'urgence, éteignez immédiatement l'outil. Arrêtez l'outil dès que quelqu'un s'approche. Assurez-vous d'abord que l'utilisateur a lu et a compris le contenu du manuel, sinon il est interdit d'utiliser l'outil.
- Il est interdit de travailler sur des échelles, des tabourets ou dans d'autres positions où la sécurité ne peut être pleinement assurée.

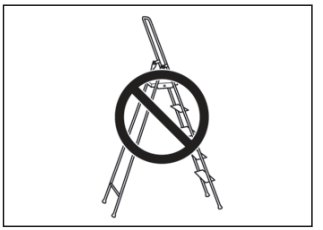

- Il est interdit d'utiliser l'outil dans un environnement difficile. Par exemple, par temps de brouillard, avec vent fort, dans le froid, etc.
- Si l'équipement subit un choc violent ou tombe, vérifiez son état avant de continuer le travail.
- Ne dépassez pas les limites. Gardez une bonne position assise et un bon équilibre à tout moment.
- Éteignez l'outil pendant qu'il est déplacé.
- Il est interdit de poser l'outil avant de l'éteindre et de retirer les batteries.
- Portez toujours des lunettes. Il est interdit de s'appuyer sur le capot de protection accessoire. Des pierres, des déchets, etc. peuvent être projetés, provoquant la cécité ou des blessures graves.
- Assurez-vous qu'aucune partie de vos vêtements ou de votre corps n'entre en contact avec la lame de coupe pendant que l'outil est en marche.
- Si quelque chose reste coincé pendant que l'outil fonctionne, éteignez l'outil jusqu'à ce qu'il s'arrête avant de le nettoyer. Retirez les batteries de l'outil.
- Il est interdit de laisser l'outil sans surveillance pendant son fonctionnement.

●ALLUMER/ÉTEINT

ALLUMER

Enfoncez et maintenez le levier d'interrupteur marche arret dans la poignée avant.

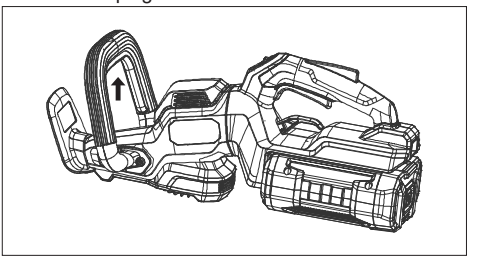

Appuyez et maintenez la gâchette.

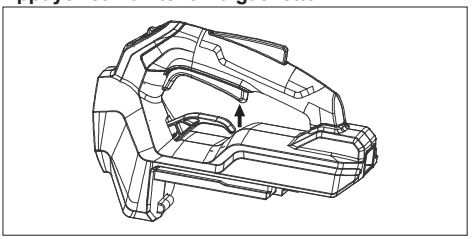

ÉTEINT

Relâchez le levier de déclenchement/interrupteur marche arret pour arrêter l'outil. Retirez les batteries en appuyant sur le bouton d'éjection batterie.

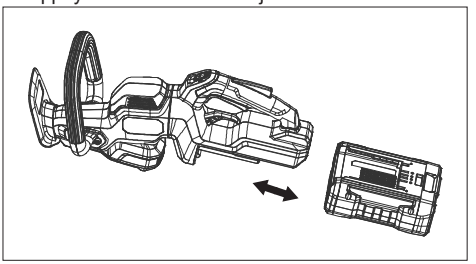

MISE EN GARDE : Retirez toujours les batteries de l'outil pendant les pauses et après avoir terminé le travail.

● Techniques de travail

Compétences professionnelles de base

Tenez toujours l'outil à deux mains et maintenez-le fermement sur le côté. Lorsque vous taillez des haies, laissez l'outil toujours face à la haie.

Tenez l'outil aussi près que possible de votre corps pour obtenir le meilleur équilibre.

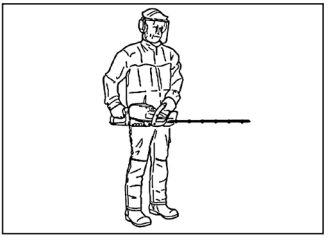

L'outil peut être basculé de haut en bas lors de la coupe des côtés gauche et droit.

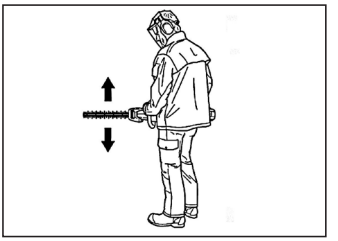

Assurez-vous que la pointe de la lame ne touche pas le sol.

Il est interdit de travailler à la hâte, mais plutôt de travailler régulièrement jusqu'à ce que toutes les branches soient proprement coupées.

La tondeuse a une fonction pivotante en position de poignée arrière. En tirant le levier pivotant vers le haut, la poignée peut être tournée vers la gauche ou la droite jusqu'à 45 ou 90 degrés (l'extérieur du levier pivotant est marqué par 0°, 45° et 90°).

Lorsque la poignée arrière est tournée à un angle fixe, l'opérateur peut entendre un léger clic, ce qui signifie que la poignée est correctement fixée. Pour des raisons de sécurité, l'outil ne peut pas être démarré avec le levier relevé.

Consignes de sécurité après avoir terminé le travail

Lorsque l'outil n'est pas utilisé, placez toujours le protège-lame sur la lame.

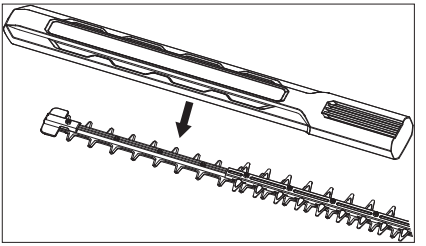

Assurez-vous que la lame est arrêtée et que les batteries sont retirées de l'outil avant d'effectuer tout nettoyage, entretien ou inspection.

Portez toujours des gants résistants lors de l'entretien. Les lames sont très tranchantes et peuvent facilement provoquer des coupures.

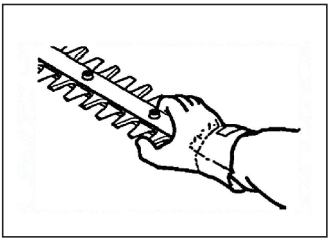

Rangez l'outil hors de portée des enfants et utilisez uniquement des pièces d'origine pour les réparations.

SOINS ET MAINTENANCE

AVERTISSEMENT ! Assurez-vous toujours que la batterie est retirée avant d'effectuer toute maintenance sur l'outil.

MISE EN GARDE : N'utilisez jamais d'eau pour nettoyer les batteries et le chargeur. Les détergents puissants peuvent endommager les plastiques.

Toutes les activités de maintenance et de réparation de l'outil nécessitent une formation particulière, notamment pour les dispositifs de sécurité. Si l'outil ne passe pas l'inspection décrite ci-dessous, vous devez contacter votre point de service. Nous fournissons des services professionnels quel que soit le moment où nos produits sont achetés. Si le détaillant qui vous a vendu le produit ne propose pas de service, veuillez lui demander l'adresse de l'agent de service le plus proche.

Vérifiez régulièrement les batteries et le chargeur pour déceler tout dommage.

Batterie et Chargeur

Assurez-vous que les batteries et le chargeur sont propres et secs avant de placer les batteries dans le chargeur. Gardez les rails de la batterie propres. Nettoyez les pièces en plastique avec un chiffon propre et sec.

Nettoyage et lubrification

Nettoyez l'outil après l'avoir utilisé. Assurez-vous que les batteries et le chargeur sont propres avant de placer les batteries dans le chargeur. Gardez les rails de la batterie propres. Nettoyez les pièces en plastique avec un chiffon propre et sec. Nettoyez la graisse et les résidus végétaux des lames avant et après avoir utilisé l'outil. Vérifiez que les bords de la lame ne sont pas endommagés ou mutilés. Vérifiez que la lame peut bouger librement. Lubrifiez la lame avec de la graisse spéciale avant un stockage à long terme.

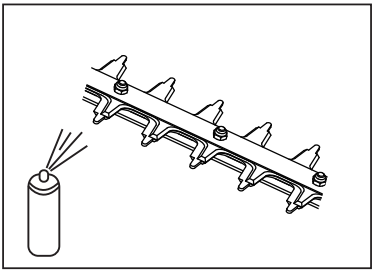

Ajoutez de la graisse sur les engrenages uniquement lorsqu'ils sont démontés (effectué par un centre de service agréé). Demandez à votre distributeur le plus proche des informations et la fourniture de graisse. Seule une petite quantité de produit spécial de haute qualité est nécessaire. Il est interdit de remplir la boîte de vitesses avec graisse.

Pour maintenir la SÉCURITÉ et la FIABILITÉ du produit, tout autre entretien ou réglage doit être effectué par des centres de service agréés.

Pour les outils à batterie

Plage de température ambiante pendant le fonctionnement et le stockage : 0℃ - 45℃ (32℃ - 113℃)

Plage de température ambiante recommandée pendant la charge : 5℃ - 40℃ (41℃ -104℃)

	Chargeur	Batterie
Modèle	KCL58-3 KCL5832-3	KDBL5825 KDBL5840 KDBL5850 KDBL5860 KDBL5875

Les batteries de notre entreprise sont constamment mises à jour,attendez - vous à nos services et nos dernières nouvelles!

INSPECTION ET MAINTENANCE

AVERTISSEMENT ! Retirez toujours les batteries de l'outil avant d'effectuer l'entretien.

Ce qui suit est une liste de la maintenance qui doit être effectuée sur l'outil. La plupart des éléments sont déjà décrits dans la section Maintenance. L'utilisateur doit effectuer les travaux de réparation et d'entretien comme décrit dans le manuel. Tout autre entretien doit être effectué par des centres de service agréés.

Article	Maintenance quotidienne	Maintenance hebdomadaire	Maintenance mensuelle
Nettoyez la surface de la machine avec un chiffon sec et propre (n'utilisez jamais de l'eau).	X		
Bien rangez la poignée et gardez-la propre ; Gardez la machine à l'écart de l'huile et de la graisse.	X		
Assurez-vous que l'interrupteur marche arret fonctionne correctement.	X		
Vérifiez que aucun dispositif de commande n'est endommagé et qu'ils sont en bon état de fonctionnement.	X		
Assurez-vous que la gâchette et le levier de l'interrupteur marche arret fonctionnent correctement lorsqu'ils sont vus sous un angle sûr.	X		
Vérifiez que le capot de protection avant n'est pas endommagée ou cassée	X		
Vérifiez que le protège-lame n'est pas endommagé et remplacez-le si nécessaire.	X		
Vérifiez que les écrous et les vis sont bien serrés.	X		
Vérifiez que la batterie est intacte.	X		
Vérifiez si les batteries sont correctement chargées.	X		
Vérifiez si le bouton d'éjection batterie des batteries fonctionne et si elles peuvent être glissées dans l'outil.	X		
Vérifiez si la lame est coincée par des corps étrangers.	X		
Vérifiez si la sortie d'air du moteur est bloquée.	X		
Vérifiez que tous les connecteurs et cordons d'alimentation sont intacts et à l'abri de la poussière.		X	
Vérifiez que le chargeur est fonctionnel et complet.		X	
Vérifiez que la batterie est bien connectée à l'outil avant utilisation ; et la batterie est bien connectée au chargeur avant de charger.			X
Vérifiez si la lame est endommagée. Si c'est le cas, veuillez le remplacer.	Les travaux d' entretien doivent être effectués par un revendeur Dongcheng qualifié.		

Plan de maintenance

a. Pour entretenir, inspecter ou ranger l'outil, éteignez-le simplement, puis débranchez-le de la batterie et assurez-vous que toutes les pièces mobiles sont complètement arrêtées. L'outil utilisé doit être refroidi avant d'effectuer des inspections ou des réglages, etc. Veuillez entretenir l'outil régulièrement.

b. Rangez l'outil dans un endroit sec, hors de portée des enfants.

c. Laissez l'outil refroidir avant de le ranger.

d. N'essayez pas de modifier la fonction de verrouillage de la butée.

⚠**Avertissement ! Avant d'effectuer l'entretien de l'outil, retirez la batterie.**

Ce qui suit est une liste de la maintenance qui doit être effectuée sur l'outil. La plupart des éléments sont déjà décrits dans la section Maintenance. L'utilisateur doit effectuer les travaux de réparation et d'entretien comme décrit dans le manuel. Une gamme plus large de travaux doit être effectuée par un atelier de service agréé.

Article	Maintenance quotidienne	Maintenance hebdomadaire	Maintenance mensuelle
Nettoyez la surface de la machine avec un chiffon sec et propre (n'utilisez jamais de l'eau). Utilisez une brosse pour retirer l'herbe et les feuilles des bouches d'aération. Portez des gants si nécessaire	X		
Bien rangez la poignée et gardez-la propre ; Gardez la machine à l'écart de l'huile et de la graisse.	X		
Assurez-vous que l'interrupteur marche arret fonctionne correctement et n'est pas endommagé.	X		
Assurez-vous que le déclencheur fonctionne correctement.	X		
Vérifiez que les écrous et les vis sont bien serrés.	X		
Vérifiez que la batterie est intacte.	X		
Vérifiez que la batterie est complètement chargée.	X		
Vérifiez que le bouton d'éjection batterie de la batterie fonctionne correctement et peut verrouiller la batterie dans la machine.	X		
Vérifiez que le chargeur est fonctionnel et complet.	X		
Vérifiez que tous les connecteurs, connexions et cordons d'alimentation sont intacts et à l'abri de la poussière.		X	
Vérifiez que la batterie est bien connectée à l'outil avant utilisation ; et la batterie est bien connectée au chargeur avant de charger.			X

1	Vis à tête hexagonale avec rondelle élastique M5×20	26	Anneau de retenue pour l'arbre_Dia.8
2	Couvercle inférieur de la boîte de vitesses	27	Engrenage du moteur
3	Roulement à billes 608ZZ	28	Moteur
4	Plaque de friction Lame	29	Vis à tête cylindrique à empreinte cruciforme M4 × 12 (avec rondelles à ressort)
5	Rondelle (8,2×17,2×1)	30	Vis taraudeuse à tête cylindrique à empreinte cruciforme ST4,2×16
6	Rondelle 12×20×1	31	Vis taraudeuse à tête cylindrique cruciforme M4×8
7	Barre oscillante	32	Rondelle 5,3×16×2
8	Vis à tête cylindrique à six pans creux M5×25	33	Logement du moteur droit
9	Bride de lame	33	Boîtier moteur gauche
10	Roulement à billes 6807ZZ	34	Anneau d'amortissement Moteur
11	Tapis d'éponge	35	Vis à tête cylindrique à six pans creux ST6,3×16
12	Engrenage excentrique	36	Couvercle supérieur et inférieur Poignée avant
13	Circlip pour arbre 14	36	Couvercle supérieur et inférieur Poignée avant
14	Anneau de retenue pour le trou 32	37	Ressort Levier de l’i nterrupteur marche arret
15	Roulement à billes 6002-2RS (VV)	38	Micro interrupteur marche arret
16	Anneau d'amortissement Boîte de vitesses	39	Levier de l’interrupteur marche arret avant
17	Fente pour la lame	40	Dispositif de protection
18	Couvercle central de la boîte de vitesses	41	Rondelle plate niveau A 4
19	Entraînement de la broche	42	Bouton de commande interrupteur marche arret principal
20	Engrenage central B	43	Interrupteur marche arret
21	Anneau d'engrenage B	44	Assemblage de la poignée
22	Pédalier centrale A	44	Assemblage de la poignée
23	Engrenage centrale A	45	Interrupteur marche arret à ressort de torsion
23	Roulement à aiguilles HK0408	46	Bouton de commande de l'engrenage
24	Anneau d'engrenage A	47	Ressort 5,8×1×17
25	Bride de l'engrenage	48	PCBA

49	Bouton d'éjection batterie	56	Manchon porte embout - foret
50	Bouton de verrouillage Spring Lock	57	Chargeur de batterie
51	Bloc de verrouillage	58	Batterie
52	Bouton de réglage d'ouverture	861	Assemblage de la lame
53	Ressort de déverrouillage	862	Protège-lame
54	Bouton de contrôle de la vitesse		
55	Support d'électrode		

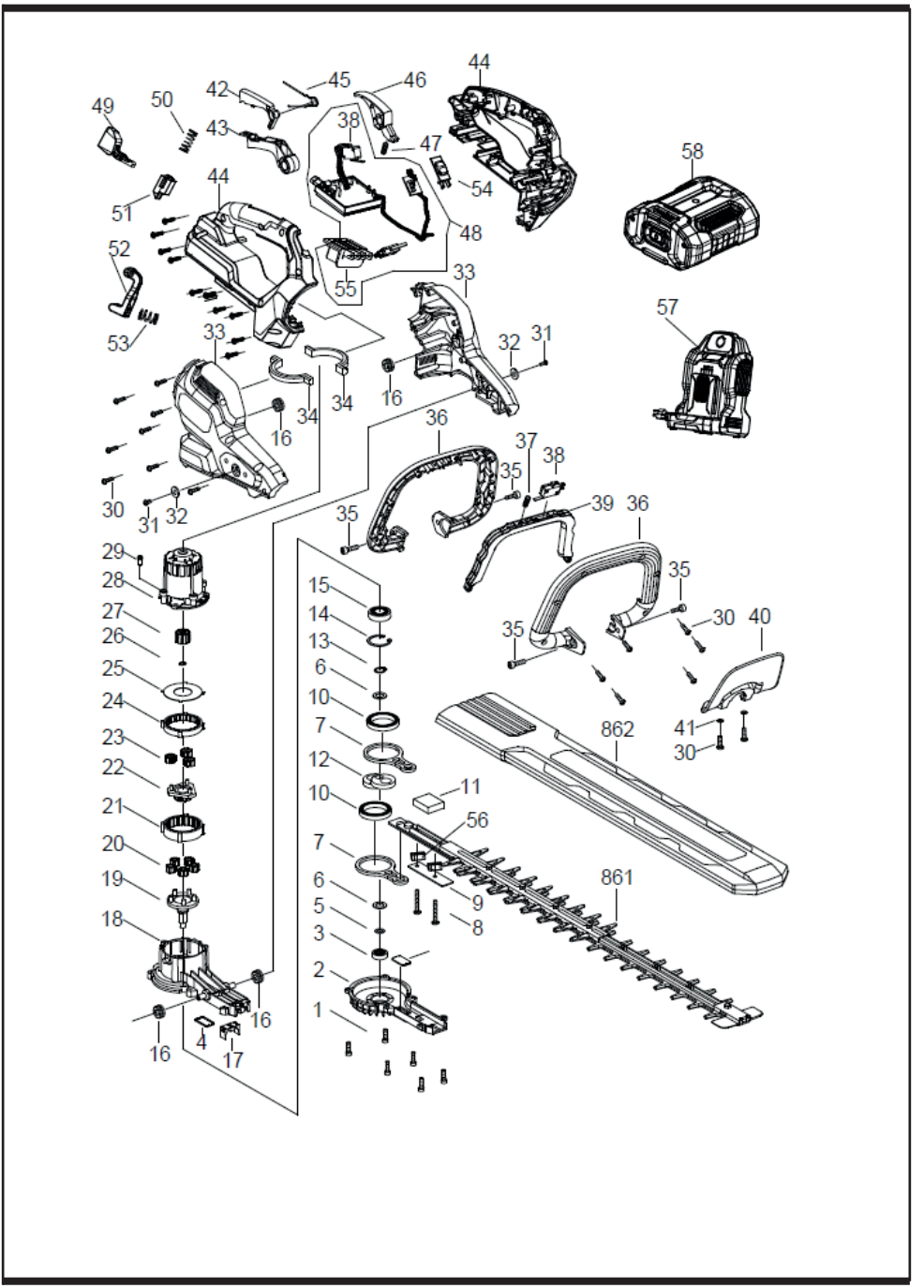
44
45
46
42
49
50
43
38
47
58
44
54
51
48
52
55
33
57
53
33
32
31
34
34
16
16
36
37
38
35
30
31
32
39
36
35
29
35
28
15
27
14
35
30
40
26
13
25
6
24
10
862
41
23
7
30
22
12
21
10
11
56
20
7
19
6
9
861
5
18
8
3
2
1
16
4
16
17

Instrucciones originales
Advertencias generales de seguridad de la máquina

⚠ADVERTENCIA Lea todas las advertencias de seguridad, instrucciones, ilustraciones y especificaciones proporcionadas con esta máquina. *El incumplimiento de todas las instrucciones indicadas a continuación puede provocar una descarga eléctrica, un incendio y/o lesiones graves.* **Guarde todas las advertencias e instrucciones para futuras referencias.**
El término "máquina" en las advertencias se refiere a su máquina con corriente eléctrica (con cable) o a su máquina con batería (inalámbrica).

1) Seguridad en áreas de trabajo

a) Mantenga la zona de trabajo limpia y bien iluminada. *Las zonas desordenadas u oscuras propician los accidentes.*

b) No utilice la máquina en atmósferas explosivas, como en presencia de líquidos, gases o polvos inflamables. *Las máquinas producen chispas que pueden inflamar el polvo o los vapores.*

c) Mantenga a los niños y a los transeúntes alejados mientras maneja una máquina. *Las distracciones pueden hacerle perder el control.*

2) Seguridad eléctrica

a) Los enchufes de las máquinas deben coincidir con la toma de corriente. No modifique nunca el enchufe de ninguna manera. No utilice ningún enchufe adaptador con máquinas con toma de tierra. *Los enchufes no modificados y los tomacorrientes adaptados reducirán el riesgo de descarga eléctrica.*

b) Evite el contacto del cuerpo con superficies conectadas a tierra, como tuberías, radiadores, cocinas y refrigeradores. *Existe un riesgo elevado de descarga eléctrica si su cuerpo está conectado a tierra.*

c) No exponga las máquinas a la lluvia o a la humedad. *La entrada de agua en una máquina aumentará el riesgo de descarga eléctrica.*

d) No abuse de la cuerda. Nunca utilice el cable para transportar, tirar o

desenchufar la máquina. Mantenga el cable alejado del calor, el aceite, los bordes afilados o las piezas móviles. *Las cuerdas dañadas o enredadas aumentan el riesgo de descarga eléctrica.*

e) Cuando utilice una máquina al aire libre, utilice un cable alargador adecuado para uso exterior. *El uso de un cable adecuado para uso en exteriores reduce el riesgo de descarga eléctrica.*

f) Si es inevitable utilizar una máquina en un lugar húmedo, utilice un suministro protegido por un dispositivo diferencial residual (RCD). *El uso de un RCD reduce el riesgo de descarga eléctrica.*

3) Seguridad personal

a) Manténgase alerta, preste atención a lo que hace y utilice el sentido común cuando maneje una máquina. No utilice la máquina si está cansado o bajo los efectos de drogas, alcohol o medicamentos. *Un momento de falta de atención durante el funcionamiento de las máquinas puede provocar daños personales graves.*

b) Utilizar el equipamiento de protección personal. Siempre lleve protección ocular. *Protección Los equipos de protección, como la máscara antipolvo, el calzado de seguridad antideslizante, el casco o la protección auditiva, utilizados en condiciones adecuadas, reducirán las lesiones personales.*

c) Evitar el arranque involuntario. Asegúrese de que el interruptor esté en la posición de apagado antes de conectar la máquina a la fuente de alimentación y/o a la batería, o de transportar la máquina. *Transportar máquinas con el dedo en el interruptor o poner en marcha máquinas que tienen el interruptor encendido puede causar accidentes.*

d) Retire cualquier llave de ajuste o llave inglesa antes de encender la máquina. *Si se deja una llave inglesa o una llave fija en una pieza giratoria de la máquina, pueden producirse lesiones personales.*

e) No se extralimite. Mantenga en todo momento el equilibrio y la posición correcta de los pies. *Esto permite un mejor control de la máquina en situaciones inesperadas.*

f) Vístase adecuadamente. No lleve ropa suelta ni joyas. Mantenga el pelo y la ropa lejos de las piezas móviles. *La ropa suelta, las joyas o el pelo largo pueden quedar atrapados en las piezas móviles.*

g) Si se han previsto dispositivos para la conexión de instalaciones de aspiración y captación de polvo asegúrese de que estén conectados y se utilicen correctamente. *El uso de la captación de polvo puede reducir los riesgos relacionados con el polvo.*

h) No deje que la familiaridad adquirida por el uso frecuente de las máquinas le permita volverse confiado e ignorar los principios de seguridad de las mismas. *Una acción descuidada puede causar lesiones graves en una fracción de segundo.*

4) Uso y cuidado de la máquina

a) No fuerce la máquina. Utilice la máquina adecuada para su aplicación. *La máquina correcta hará el trabajo mejor y de forma más segura a la velocidad para la que fue diseñada.*

b) No utilice la máquina si el interruptor no la enciende ni la apaga. *Cualquier máquina que no se pueda controlar con el interruptor es peligrosa y debe ser reparada.*

c) Desconecte el enchufe de la fuente de alimentación y/o retire el paquete de baterías, si es desmontable, de la máquina antes de realizar cualquier ajuste, cambiar los accesorios o almacenar las máquinas. *Estas medidas preventivas de seguridad reducen el riesgo de poner en marcha accidentalmente la máquina.*

d) Guarde las máquinas inactivos fuera del alcance de los niños y no permita que personas no familiarizadas con la máquina o con estas instrucciones manejen la máquina. *Las máquinas son peligrosas en manos de usuarios inexpertos.*

e) Realice el mantenimiento de máquinas y accesorios. Compruebe si las piezas móviles están desalineadas o atascadas, si hay piezas rotas o cualquier otra condición que pueda afectar al funcionamiento de la máquina. Si está dañada, haga reparar la máquina

antes de utilizarla. *Muchos accidentes son causados por máquinas con un mantenimiento deficiente.*

f) Mantenga las herramientas de corte afiladas y limpias. *Es poco probable que las máquinas de corte bien mantenidas y afiladas anulen y sean más fáciles de controlar.*

g) Utilice la máquina, los accesorios y las brocas de las máquinas, etc., de acuerdo con estas instrucciones, teniendo en cuenta las condiciones de trabajo y el trabajo a realizar. *El uso de la máquina para operaciones distintas de las previstas podría provocar una situación peligrosa.*

h) Mantenga los mangos y superficies de agarre secos, limpios y libres de aceite y grasa. *Las empuñaduras y superficies de agarre resbaladizas no permiten un manejo y control seguros de la máquina en situaciones imprevistas.*

5) Uso y cuidado de la máquina con batería

a) Recargue sólo con el cargador especificado por el fabricante. *Un cargador que es adecuado para un tipo de batería puede crear un riesgo de incendio cuando se utiliza con otro paquete de baterías.*

b) Utilice las máquinas sólo con los paquetes de baterías específicamente designados. *El uso de cualquier otro paquete de baterías puede crear un riesgo de lesiones e incendio.*

c) Cuando el paquete de baterías no esté en uso, manténgalo alejado de otros objetos metálicos, como clips, monedas, llaves, clavos, tornillos u otros objetos metálicos pequeños que puedan hacer una conexión de un terminal a otro. *Un cortocircuito entre los terminales de las baterías puede provocar quemaduras o un incendio.*

d) En condiciones abusivas, puede salir líquido de la batería; evite el contacto. Si se produce un contacto accidental, enjuague con agua. Si el líquido entra en contacto con los ojos, busque además ayuda médica. *El líquido expulsado de la batería puede causar irritación o quemaduras.*

e) No utilice un paquete de

baterías o una máquina que haya sido dañada o modificada. *Las baterías dañadas o modificadas pueden mostrar un comportamiento imprevisible que provoque un incendio, una explosión o un riesgo de lesiones.*

f) No exponga un paquete de baterías o una máquina al fuego o a una temperatura excesiva. *La exposición al fuego o a una temperatura superior a 130 °C puede provocar una explosión.*

g) Siga todas las instrucciones de carga y no cargue el paquete de baterías o la máquina fuera del rango de temperatura especificado en las instrucciones. *Una carga inadecuada o a temperaturas fuera del rango especificado puede dañar la batería y aumentar el riesgo de incendio.*

6) Servicio

a) Encargue el mantenimiento de su máquina a un técnico cualificado que utilice únicamente piezas de repuesto idénticas. *Esto garantizará que se mantenga la seguridad de la máquina.*

b) No repare nunca los paquetes de baterías dañados. *El servicio de los paquetes de baterías sólo debe ser realizado por el fabricante o por proveedores de servicios autorizados.*

Advertencias de seguridad del cortasetos:

a) No utilice el corta setos en condiciones meteorológicas adversas, especialmente cuando haya riesgo de rayos. *Esto disminuye el riesgo de ser alcanzado por un rayo.*

b) Mantenga todos los cables de alimentación alejados de la zona de corte. *Los cables de alimentación pueden estar ocultos en setos o arbustos y pueden ser cortados accidentalmente por la cuchilla.*

c) Utilice protección para los oídos. *Un equipo de protección adecuado reducirá el riesgo de pérdida de audición.*

d) Sujete el corta setos únicamente por las superficies de agarre aisladas, ya que la cuchilla puede entrar en contacto con cables ocultos. *El contacto de la cuchilla con un cable "vivo" puede hacer que las partes metálicas expuestas del corta setos estén "vivas" y podrían provocar una descarga*

eléctrica al operador.

e) **Mantenga todas las partes del cuerpo alejadas de la cuchilla. No retire el material cortado ni sujete el material a cortar cuando las cuchillas estén en movimiento.** *Las cuchillas continúan moviéndose después de apagar el interruptor. Un momento de falta de atención mientras maneja el corta setos puede provocar lesiones personales graves.*

f) **Al retirar material atascado o realizar el mantenimiento en el cortasetos, asegúrese de que todos los interruptores de alimentación estén apagados y de que el paquete de baterías esté retirado o desconectado.** *El accionamiento inesperado del corta setos al retirar material atascado o realizar tareas de mantenimiento puede provocar daños personales graves.*

g) **Transporte el corta setos por el asa con la cuchilla detenida y teniendo cuidado de no accionar ningún interruptor de alimentación.** *El transporte correcto del corta setos disminuirá el riesgo de arranque involuntario y las consiguientes lesiones personales causadas por las cuchillas.*

h) **Cuando transporte o guarde el cortasetos, coloque siempre la cubierta de las cuchillas.** *El manejo adecuado del corta setos reducirá el riesgo de lesiones personales causadas por las cuchillas.*

i) El **corta setos** debe ser utilizado por el operario a nivel del suelo y no sobre escaleras o cualquier otro soporte inestable.

j) Antes de utilizar el **corta setos**, el usuario debe asegurarse de que el/los dispositivos(s) de bloqueo de los elementos móviles (por ejemplo, el eje extendido y el elemento pivotante), si los hubiera, estén en posición de bloqueo.

k) Compruebe que no haya objetos extraños en los setos y arbustos, por ejemplo, alambradas y cables ocultos.

Advertencia sobre la seguridad de la batería

a) No desmonte, abra ni triture las pilas o baterías secundarias.

b) Mantenga las baterías fuera del alcance de los niños. El uso de las baterías por parte de niños debe estar supervisado. Mantenga especialmente las

baterías pequeñas fuera del alcance de los niños.

c) No exponga las pilas o baterías al calor o al fuego. Evite el almacenamiento a la luz directa del sol.

d) No cortocircuite las pilas o baterías. No almacene las pilas o baterías al azar en una caja o cajón donde puedan cortocircuitarse entre sí o ser cortocircuitadas por otros objetos metálicos.

e) No someta las pilas o baterías a golpes mecánicos.

f) En caso de fuga de una célula, no permita que el líquido entre en contacto con la piel o los ojos. En caso de contacto, lave la zona afectada con abundante agua y acuda a un médico.

g) No utilice ningún cargador que no sea el suministrado específicamente para su uso con el equipo.

h) No utilice ninguna célula o batería que no esté diseñada para su uso con el equipo.

i) No mezcle pilas de diferente fabricación, capacidad, tamaño o tipo dentro de un dispositivo.

j) Compre siempre la batería recomendada por el fabricante del dispositivo para el equipo.

k) Mantenga las pilas y baterías limpias y secas.

l) Limpie los terminales de las pilas o baterías con un paño limpio y seco si se ensucian.

m) Las pilas y baterías secundarias deben cargarse antes de su uso. Utilice siempre el cargador correcto y consulte las instrucciones del fabricante o el manual del equipo para conocer las instrucciones de carga adecuadas.

n) No deje una batería en carga prolongada cuando no esté en uso.

o) Después de períodos prolongados de almacenamiento, puede ser necesario cargar y descargar las celdas o baterías varias veces para obtener el máximo rendimiento.

p) Conserve la documentación original del producto para futuras consultas.

q) Utilice la célula o la batería sólo en la aplicación para la que fue concebida.

r) Siempre que sea posible, retire la batería del equipo cuando no esté en uso.

s) Mantenga la célula o batería alejada de las microondas y de la alta presión.

t) Deséchelo adecuadamente.

Símbolo

ADVERTENCIA

Para reducir el riesgo de lesiones,el usuario debe leer el manual de instrucciones

Utilice protección ocular

Use protección para los oídos

No exponer a la lluvia

Mantenga las manos alejadas de la cuchilla

Desconecte la batería antes del mantenimiento

No queme

No cargue un paquete de baterías dañado

No se deshaga de las baterías. Devuelva las baterías agotadas a su punto de recogida o reciclaje local.

Conformidad de CE

De acuerdo con la Directiva Europea de Residuos 2012 / 19 / UE sobre equipos eléctricos y electrónicos y las leyes nacionales vigentes, las herramientas eléctricas que ya no están disponibles deben ser recogidas por separado y eliminadas adecuadamente.

Valor de ruido de potencia acústica garantizado: 93 dB(A)

Uso previsto
El producto es adecuado principalmente para recortar las ramas.

Datos técnicos

MODELO	KDHT58262(La letra "HT" significa cortasetos)
Tensión nominal	58V⎓
Longitud de corte	650mm(26inch)
Peso de la máquina	4,4kg

Información sobre el ruido
Nivel de presión sonora ponderado A
L_{pA} = 80,7 dB(A) K_{pA} = 3 dB(A)
Nivel de potencia sonora ponderado A
L_{WA}= 93 dB(A)
utilice protección para los oídos

Información sobre las vibraciones
Los valores totales de vibración (suma vectorial triaxial) y la incertidumbre K se determinan según la norma EN 62841-4-2.
a_h = 5,10 m/s^2 incertidumbre K= 1,5 m/s^2
Los valores totales de vibración declarados y los valores de emisión de ruido declarados se han medido de acuerdo con un método de ensayo estándar y pueden utilizarse para comparar una máquina con otra.
Los valores totales de vibración declarados y los valores de emisión de ruido declarados también pueden utilizarse en una evaluación preliminar de la exposición.

Una advertencia:
- que las vibraciones durante el uso real de la máquina pueden diferir del valor total declarado en función de las modalidades de utilización de la máquina; y
- de la necesidad de identificar medidas de seguridad para proteger al operario que se basen en una estimación de la exposición en las condiciones reales de uso (teniendo en cuenta todas las partes del ciclo de funcionamiento, como los tiempos de desconexión de la máquina y de funcionamiento en vacío, además del tiempo de activación).

DESCRIPCIÓN ILUSTRADA DE LAS FUNCIONES

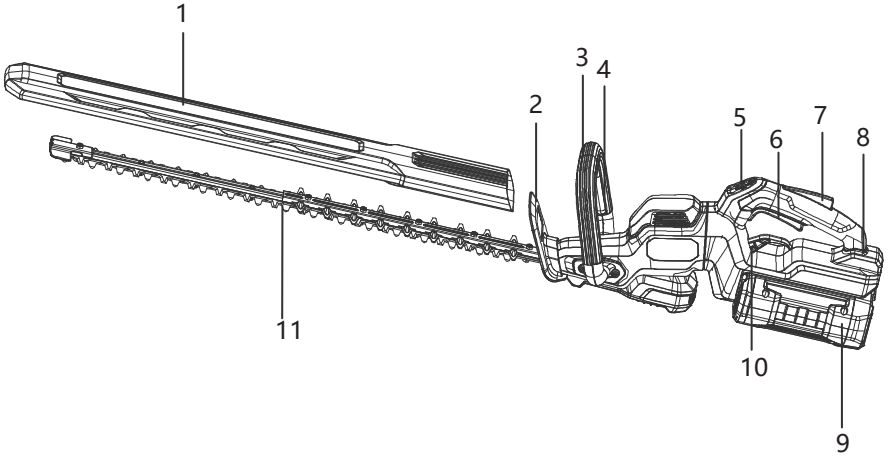

1	Protector de hoja	5	Panel regulador de velocidad	9	Paquete de baterías
2	Protección	6	Botón del interruptor	10	Barra de acoplamiento giratoria
3	Mango delantero	7	Botón de bloqueo	11	Cuchilla
4	Palanca del interruptor frontal	8	Asa trasera giratoria		

●ENCENDIDO/APAGADO

Antes de usar

- ¡Advertencia! La herramienta puede causar daños personales graves. Lea atentamente las instrucciones y aprenda a utilizar la herramienta antes de usarla.
- ¡Advertencia! No toque nunca la cuchilla cuando la herramienta no esté apagada. Retire ambos paquetes de baterías antes de realizar cualquier operación de mantenimiento.
- Compruebe los accesorios de corte. No utilice nunca cuchillas desafiladas, agrietadas o dañadas. Compruebe que la herramienta está en condiciones óptimas de funcionamiento, que todos los tornillos y tuercas están apretados y que todas las piezas están correctamente instaladas y sin daños antes de ponerla en marcha.
- La herramienta no debe utilizarse para ningún otro fin que no sea el especificado.
- Asegúrese de que el mango delantero está en buenas condiciones de funcionamiento. No utilice la herramienta con la superficie faltante o modificada. Si es necesario, utilice guantes.
- Si se encuentra con una situación de la que no está seguro, pregunte a un técnico de servicio. Póngase en contacto con su distribuidor o servicio técnico para obtener ayuda.
- Evite todo uso que supere la capacidad de trabajo. Compruebe que no haya objetos extraños en la zona de trabajo, como cables, insectos, animales, etc., u otros elementos que puedan dañar el accesorio de corte, como objetos metálicos, y retire cualquier objeto que pueda salir despedido.
- No permita que los niños utilicen o estén cerca de la herramienta. Asegúrese de que las personas y los animales no corren el riesgo de entrar en contacto con el accesorio de corte y de que nadie se encuentra a menos de 15M de la herramienta mientras está trabajando.
- En caso de emergencia, apague inmediatamente la herramienta. Detenga la herramienta en cuanto se acerque alguien. Asegúrese primero de que el usuario lee y comprende el contenido del manual; de lo contrario, está prohibido utilizar la herramienta.
- Está prohibido trabajar en escaleras, taburetes u otras posiciones en las que no se pueda garantizar plenamente la seguridad.

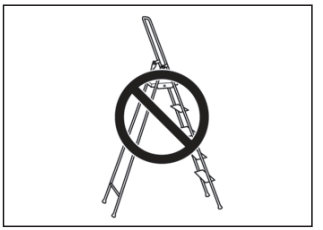

- Está prohibido utilizar la herramienta en un entorno hostil. Por ejemplo, niebla, viento fuerte, frío, etc.
- Si el equipo recibe un fuerte impacto o se cae, compruebe su estado antes de continuar trabajando.
- No se extienda en exceso. Mantenga en todo momento el equilibrio y la posición correcta de los pies.
- Apague la herramienta mientras se desplaza.
- Está prohibido dejar la herramienta en el suelo antes de apagarla y sacar los paquetes de baterías.
- Utilice siempre gafas protectoras. Está prohibido apoyarse en la protección de accesorios. Pueden salir volando piedras, basura, etc., causando ceguera o lesiones graves.
- Asegúrese de que ninguna parte de su ropa o de su cuerpo entre en contacto con la cuchilla de corte mientras la herramienta esté en funcionamiento.
- Si algo se atasca mientras la herramienta está funcionando, apáguela hasta que se detenga antes de limpiarla. Saque los paquetes de baterías de la herramienta.
- Está prohibido dejar la herramienta sin supervisión mientras esté en funcionamiento.

●ENCENDIDO/APAGADO

ON

Presione y mantenga presionada la palanca del interruptor en la empuñadura delantera.

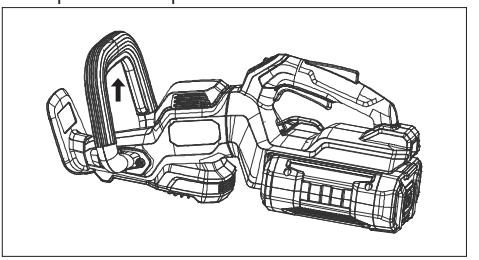

Mantenga pulsado el gatillo.

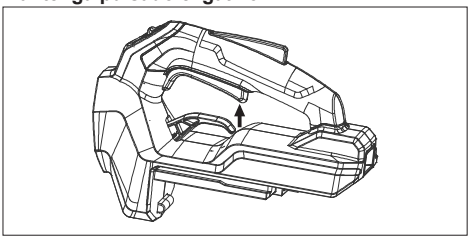

OFF
Suelte el gatillo/la palanca del interruptor para detener la herramienta. Retire los paquetes de baterías pulsando el botón de liberación.

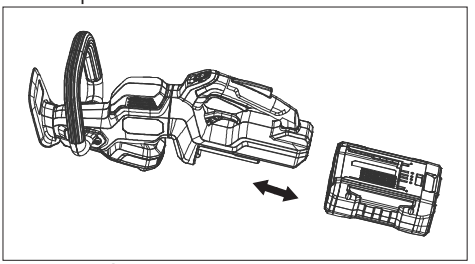

PRECAUCIÓN: Retire siempre los paquetes de baterías de la herramienta durante las pausas de trabajo y después de finalizar el trabajo.

● Técnicas de trabajo
Técnicas básicas de trabajo
Sujete siempre la herramienta con ambas manos y manténgala firmemente de lado. Cuando recorte setos, deje la herramienta orientada hacia el seto todo el tiempo.
Sujete la herramienta lo más cerca posible del cuerpo para lograr el mejor equilibrio.

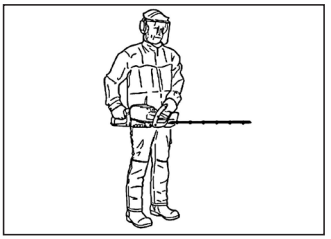

La herramienta puede balancearse de arriba a abajo al recortar los lados izquierdo y derecho.

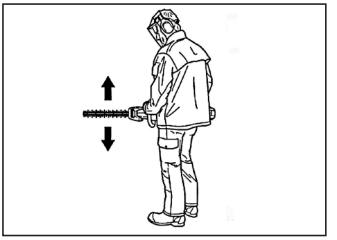

Asegúrese de que la punta de la cuchilla no toque el suelo.
Está prohibido trabajar con prisas, sino con constancia hasta que todas las ramas estén bien cortadas.
El cortabordes dispone de una función giratoria en la posición de la manija trasera. Tirando hacia arriba de la palanca giratoria, el mango se puede girar hacia la izquierda o hacia la derecha hasta 45 ó 90 grados (la parte exterior de la palanca giratoria está marcada con 0°, 45° y 90°).

Cuando la manija trasera se gira hasta un ángulo fijo, el operador puede oír un ligero chasquido, lo que significa que la manija está bien fijada. Por motivos de seguridad, la herramienta no puede ponerse en marcha con la palanca hacia arriba.

Instrucciones de seguridad después de terminar el trabajo
Cuando la herramienta no esté en uso, coloque siempre el protector de hoja sobre ésta.

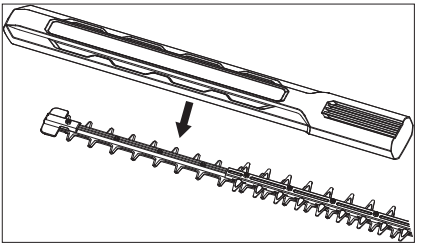

Asegúrese de que la cuchilla esté parada y que los paquetes de baterías estén retirados de la herramienta antes de realizar cualquier operación de limpieza, mantenimiento o inspección.
Utilice siempre guantes resistentes cuando realice tareas de mantenimiento. Las cuchillas están muy afiladas y pueden causar fácilmente heridas por corte.

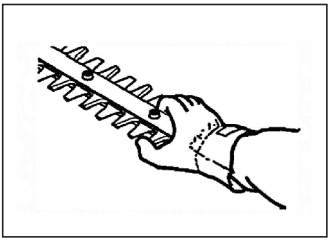

Guarde la herramienta fuera del alcance de los niños y utilice únicamente piezas originales para las reparaciones.

CUIDADO Y MANTENIMIENTO
¡ADVERTENCIA! Asegúrese siempre de retirar los paquetes de baterías antes de realizar cualquier operación de mantenimiento en la herramienta.
PRECAUCIÓN: No utilice nunca agua para limpiar los paquetes de baterías y el cargador. Los detergentes fuertes pueden dañar los plásticos.
Todas las actividades de mantenimiento y reparación de la herramienta requieren una formación especial, especialmente en lo que se refiere a los dispositivos de seguridad. Si la herramienta no supera la inspección descrita a continuación, deberá ponerse en contacto con su servicio técnico. Prestamos servicios profesionales independientemente del momento de la compra de nuestros productos. Si el minorista que le vendió el producto no es un distribuidor de servicio, pídale la dirección del agente de servicio más cercano.
Compruebe regularmente que los paquetes de baterías y el cargador no estén dañados.

Paquete de baterías y cargador
Asegúrese de que los paquetes de baterías y el cargador estén limpios y secos antes de colocar los paquetes de baterías en el cargador. Mantenga limpios los raíles de las baterías.
Limpie las piezas de plástico con un paño limpio y seco.

Limpieza y lubricación
Limpie la herramienta después de utilizarla. Asegúrese de que los paquetes de baterías y el cargador estén limpios antes de colocar los paquetes de baterías en el cargador. Mantenga limpios los raíles de las baterías. Limpie las piezas de plástico con un paño limpio y seco. Limpie la grasa y los residuos vegetales de las cuchillas antes y después de utilizar la herramienta. Compruebe que los bordes de las cuchillas no estén dañados ni mutilados. Compruebe que la cuchilla puede moverse libremente. Lubrique la cuchilla con grasa especial antes del almacenamiento prolongado.

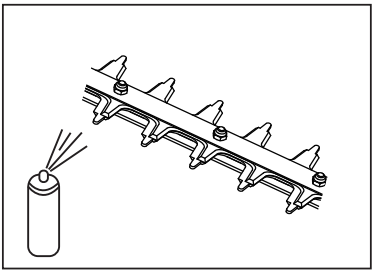

Añada grasa a los engranajes sólo cuando estén desmontados (realizado por un centro de servicio autorizado). Solicite información y suministro de grasa a su distribuidor más cercano. Sólo es necesaria una pequeña cantidad de grasa especial de alta calidad. Está prohibido llenar la caja de cambios con grasa.

Para mantener la SEGURIDAD y FIABILIDAD del producto, cualquier otro mantenimiento o ajuste debe ser realizado por centros de servicio autorizados.

Para las herramientas de la batería
Rango de temperatura ambiente durante el trabajo y el almacenamiento: 0 ℃ - 45 ℃ (32 ℉ -113 ℉)
Temperatura ambiente recomendada durante la carga: 5 ℃ - 40 ℃ (41 ℉ -104 ℉)

	cargador	Batería
Modelo	KCL58-3 KCL5832-3	KDBL5825 KDBL5840 KDBL5850 KDBL5860 KDBL5875

La batería de nuestra empresa se actualiza constantemente.¡¡ por favor, espere nuestro servicio y las últimas noticias!

INSPECCIÓN Y MANTENIMIENTO

¡Advertencia! Retire siempre los paquetes de baterías de la herramienta antes de realizar el mantenimiento. A continuación se enumeran las operaciones de mantenimiento que deben realizarse en la herramienta. La mayoría de los puntos ya están descritos en la sección Mantenimiento. El usuario debe realizar los trabajos de reparación y mantenimiento tal y como se describe en el manual. Cualquier otro mantenimiento debe ser realizado por centros de servicio autorizados.

Artículo	Mantenimiento diario	Mantenimiento semanal	Mantenimiento mensual
Limpie la superficie de la herramienta con un paño seco y limpio (nunca utilice agua).	X		
Mantenga el mango limpio y ordenado; Mantenga la herramienta alejada de aceite y grasa.	X		
Asegúrese de que el botón del interruptor funciona correctamente.	X		
Compruebe que todos los dispositivos de control no están dañados y que funcionan correctamente.	X		
Asegúrese de que el gatillo y la palanca del interruptor funcionan correctamente cuando se miran desde un ángulo seguro.	X		
Compruebe que la protección delantera no esté dañada ni rota.	X		
Compruebe que el protector de la hoja no esté dañado, y sustitúyalo si es necesario.	X		
Compruebe que las tuercas y los tornillos están apretados.	X		
Compruebe que el paquete de baterías está intacto.	X		
Compruebe que los paquetes de baterías están cargados correctamente.	X		
Compruebe que el botón de liberación de los paquetes de baterías funciona y que pueden introducirse en la herramienta.	X		
Compruebe si la cuchilla está atascada con objetos extraños.	X		
Compruebe si la salida de aire del motor está bloqueada.	X		
Compruebe que todos los conectores y cables de alimentación están intactos y libres de polvo.		X	
Compruebe que el cargador funciona y está completo.		X	
Compruebe que el paquete de baterías está bien conectado a la herramienta antes de utilizarla; y que el paquete de baterías está bien conectado al cargador antes de cargarlo.			X
Compruebe si la cuchilla está dañada. Si es así, sustitúyala.	Los trabajos de mantenimiento deben ser realizados por un distribuidor cualificado de Dongcheng.		

Plan de mantenimiento

a. Para mantener, inspeccionar o almacenar la herramienta, simplemente apáguela, desconéctela del paquete de baterías y asegúrese de que todas las piezas móviles están completamente paradas. La herramienta usada debe enfriarse antes de realizar inspecciones o ajustes, etc. Realice el mantenimiento de la herramienta con regularidad.
b. Guarde la herramienta en un lugar seco y fuera del alcance de los niños.
c. Deje que la herramienta se enfríe antes de guardarla.
d. No intente cambiar la función de enclavamiento del tapón.

⚠¡Advertencia! Antes de realizar el mantenimiento de la herramienta, extraiga el paquete de baterías.

A continuación se enumeran las operaciones de mantenimiento que deben realizarse en la herramienta. La mayoría de los puntos ya están descritos en la sección Mantenimiento. El usuario debe realizar los trabajos de reparación y mantenimiento tal y como se describe en el manual. Los trabajos de mayor envergadura deben ser realizados por un taller de servicio autorizado.

Artículo	Mantenimiento diario	Mantenimiento semanal	Mantenimiento mensual
Limpie la superficie de la máquina con un paño seco y limpio (nunca utilice agua). Utilice un cepillo para quitar la hierba y las hojas de las rejillas de ventilación. Utilice guantes si es necesario	X		
Mantenga el mango limpio y ordenado; Mantenga la máquina alejada de aceite y grasa.	X		
Asegúrese de que el botón del interruptor funciona correctamente y no está dañado.	X		
Asegúrese de que el gatillo funciona correctamente.	X		
Compruebe que las tuercas y los tornillos están apretados.	X		
Compruebe que el paquete de baterías está intacto.	X		
Compruebe que el paquete de baterías está completamente cargado.	X		
Compruebe que el botón de liberación de la batería funciona correctamente y puede bloquear la batería en la máquina.	X		
Compruebe que el cargador funciona y está completo.	X		
Compruebe que todos los conectores, conexiones y cables de alimentación están intactos y libres de polvo.		X	
Compruebe que el paquete de baterías está bien conectado a la herramienta antes de utilizarla; y que el paquete de baterías está bien conectado al cargador antes de cargarlo.			X

1	Conjunto de tornillo de cabeza cilíndrica con hexágono interior y arandela elástica M5×20	26	Anillo de retención elástico para el eje 8
2	Tapa inferior de la caja de engranajes	27	Diente del motor
3	Rodamiento 608	28	Motor de cortasetos 58V
4	Disco de fricción de la barra de corte	29	Conjunto de tornillo con cabeza de disco y ranura cruzada y arandela de resorte M4×12 (arandela de resorte)
5	Arandela (8,2×17,2×1)	30	Tornillo autorroscante con cabeza de disco y ranura cruzada ST4,2X16
6	Arandela 12×20×1	31	Tornillos de cabeza hueca en cruz M4×8
7	Biela	32	Arandela (5,3*16*2)
8	Tornillo de cabeza cilíndrica hexagonal M5×25	33	Caja derecha del motor (eco)
9	Placa de presión de la barra de corte	33	Caja izquierda del motor (eco)
10	Rodamiento 6807ZZ	34	Anillo amortiguador del motor
11	Esponja de alta densidad	35	Tornillo autorroscante de cabeza cilíndrica con hexágono interior ST6,3*16
12	Rueda excéntrica	36	Tapa inferior del mango delantero
13	Anillo de retención elástico para el eje 14	36	Cubierta de la manija
14	Anillo de retención elástico para orificios 32	37	Tapa superior del mango delantero
15	Rodamiento rodillos 60022RS (VV)	38	Microinterruptor de cortasetos sin escobillas doble 20v
16	Anillo amortiguador de la caja de engranajes	39	Asa frontal (ecológica)
17	Ranura de la barra de corte	40	Placa protectora de seguridad
18	Tapa media de la caja de engranajes	41	Arandela plana grado A 4
19	Eje de salida	42	Botón de control del interruptor principal
20	Engranaje planetario B	43	Botón interruptor
21	Anillo de engranaje interior B	44	Mango trasero derecho
22	Disco planetario A	44	Mango trasero izquierdo
23	Engranaje planetario A	45	Resorte de torsión del interruptor
23	Rodamiento de agujas HK0408 (INA)	46	Botón de ajuste de engranaje
24	Anillo interior del engranaje A	47	Resorte (5,8*1*17)
25	Placa de presión del engranaje	48	Conjunto de placa de control de cortasetos sin escobillas 58V

49	Botón de liberación	56	Polea guía
50	Resorte del botón de bloqueo	57	Cargador
51	Botón de bloqueo	58	Paquete de baterías doble en paralelo
52	Botón emergente	861	Conjunto de la barra de corte
53	Resorte de liberación	862	Funda de la cuchilla
54	Perilla de ajuste de velocidad		
55	Soporte del electrodo		

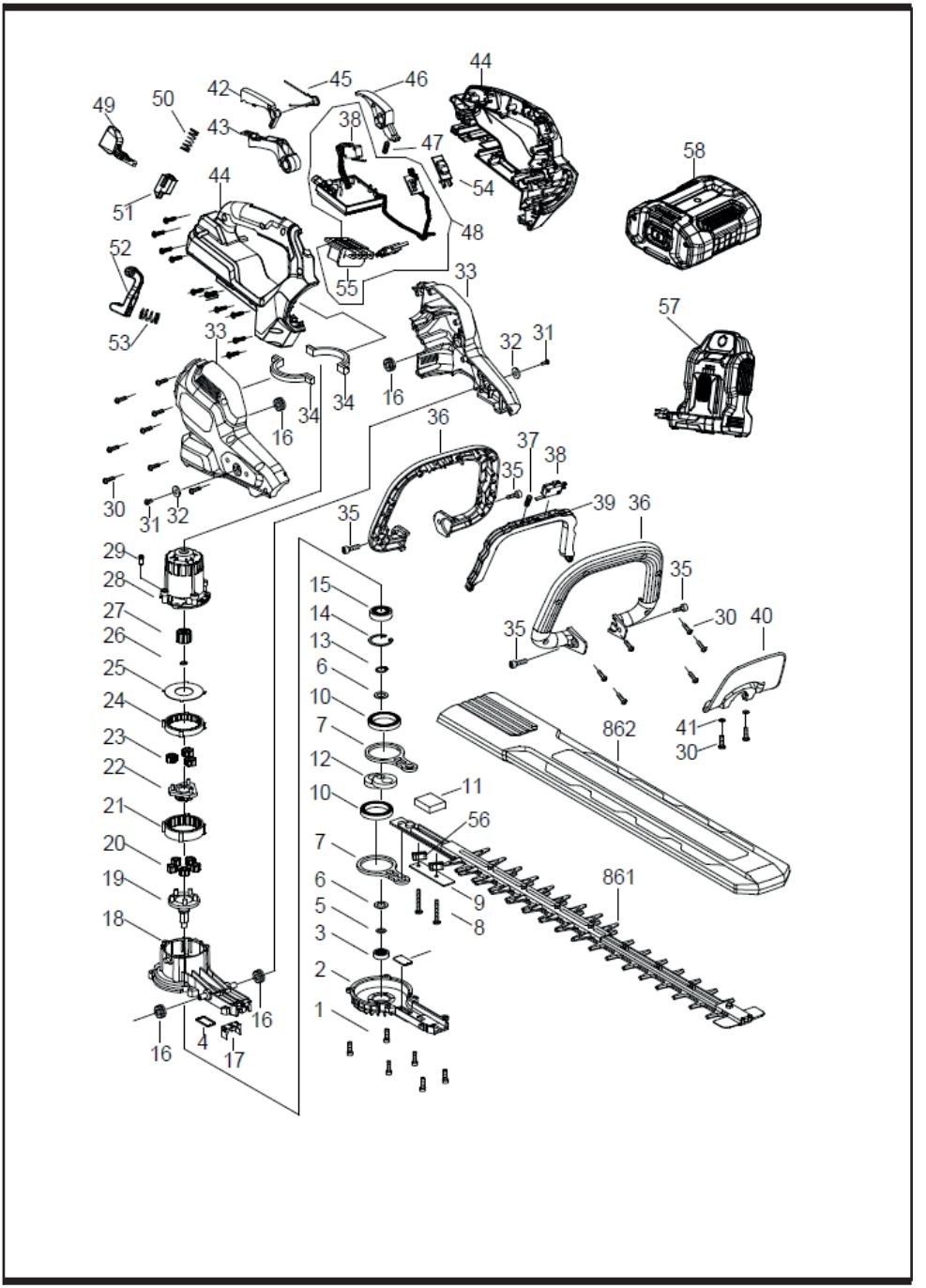
44
42
45
46
49
50
43
38
47
58
44
54
51
48
52
55
33
57
53
33
32
31
34
34
16
16
36
37
38
35
30
31
32
39
36
35
29
35
28
15
27
14
26
13
6
25
10
24
7
23
12
22
10
21
20
7
19
6
5
18
3
2
1
16
16
4
17
35
30
40
35
41
862
30
11
56
9
861
8

Istruzioni originali

Avvertenze generali di sicurezza della macchina

⚠ **ATTENZIONE Leggere tutte le avvertenze di sicurezza, istruzioni, illustrazioni e specifiche fornite con questa macchina.** *La mancata osservanza di tutte le istruzioni elencate di seguito può provocare scosse elettriche, incendi e/o lesioni gravi.*

Conservare tutte le avvertenze e le istruzioni per riferimenti futuri.

Il termine "macchina" nelle avvertenze si riferisce alla tua macchina alimentata dalla rete elettrica (con cavo) o alla tua macchina alimentata a batteria (senza cavo).

1) Sicurezza dell'area di lavoro

a) Mantenere pulita e ben illuminata l'area di lavoro. *Aree in disordine e buie favoriscono incidenti.*

b) Non utilizzare le macchine in atmosfere esplosive, come in presenza di liquidi infiammabili, gas o polveri. *Le macchine creano scintille che potrebbero incendiare la polvere o i fumi.*

c) Mantieni i bambini e gli spettatori lontani durante l'utilizzo di una macchina. *Le distrazioni possono causare la perdita di controllo.*

2) Sicurezza elettrica

a) Le spine delle macchine devono corrispondere alle prese di corrente. Non modificare la spina in alcun modo. Non utilizzare adattatori con macchine dotate di messa a terra. *Spine inalterate e prese corrispondenti ridurranno il rischio di scosse elettriche.*

b) Evita il contatto del corpo con superfici messa a terra, come tubature, radiatori, fornelli e frigoriferi. *Il rischio di scosse elettriche aumenta se il corpo è a terra.*

c) Non esporre le macchine alla pioggia o a condizioni umide. *L'ingresso di acqua in una macchina aumenterà il rischio di scosse elettriche.*

d) Non abusare del cavo. Non utilizzare mai il cavo per trasportare, tirare o scollegare la macchina. Tenere il cavo elettrico lontano da fonti di calore, benzina, spigoli vivi o parti in movimento. *I cavi danneggiati o impigliati aumentano il rischio di scosse elettriche.*

e) Quando si utilizza una macchina all'aperto, utilizzare un prolungamento adatto all'uso esterno. *L'uso di un cavo per ambiente esterno riduce il rischio di scossa elettrica.*

f) Se è inevitabile utilizzare una macchina in un ambiente umido, utilizzare un'alimentazione protetta da dispositivo a corrente residua (RCD). *L'uso di un RCD riduce il rischio di scossa elettrica.*

3) Sicurezza personale

a) Rimani vigile, osserva ciò che stai facendo e usa il buon senso quando utilizzi una macchina. Non utilizzare una macchina quando sei stanco o sotto l'influenza di droghe, alcol o farmaci. *Un attimo di distrazione durante l'utilizzo delle macchine può causare gravi lesioni personali.*

b) Utilizza dispositivi di protezione individuale. Indossare sempre occhiali protettivi. *Dispositivi di protezione, come mascherina antipolvere, scarpe di sicurezza antiscivolo, casco di sicurezza o protezione per l'udito utilizzati in condizioni appropriate, riducono il rischio di lesioni personali.*

c) Prevenire l'avvio accidentale. Assicurarsi che l'interruttore sia in posizione off prima di collegare la fonte di alimentazione e/o le batterie, quando si prende o si trasporta la macchina. *Trasportare le macchine con il dito sul pulsante o attivare macchine con l'interruttore acceso invita agli incidenti.*

d) Rimuovi qualsiasi chiave o chiave regolabile prima di accendere la macchina. *Una chiave o una chiave regolabile lasciata attaccata a una parte rotante della macchina può causare lesioni personali.*

e) Non esagerare. Mantenere sempre un buon equilibrio e i piedi in posizione corretta durante l'uso. *Questo consente un migliore controllo della macchina in situazioni impreviste.*

f) Vestiti adeguatamente. Non indossare abiti larghi né gioielli. Tenere capelli e indumenti lontani dai componenti in movimento. *I vestiti larghi, i gioielli o i capelli lunghi possono rimanere impigliati nelle parti in movimento.*

g) Se sono forniti dispositivi

per il collegamento di impianti di aspirazione e raccolta della polvere, assicurati che siano collegati e utilizzati correttamente. *L'uso di sistemi di raccolta della polvere può ridurre i rischi legati alla polvere.*

h) Non permettere che la familiarità acquisita dall'uso frequente delle macchine ti faccia diventare negligente e ignorare i principi di sicurezza delle macchine. *Un'azione imprudente può causare lesioni gravi in una frazione di secondo.*

4) Utilizzo e cura della macchina.

a) Non forzare la macchina. Utilizza la macchina corretta per la tua applicazione. *La macchina corretta svolgerà il lavoro in modo migliore e più sicuro alla velocità per cui è stata progettata.*

b) Non utilizzare la macchina se l'interruttore non la accende o spegne. *Qualsiasi macchina che non può essere controllata con l'interruttore è pericolosa e deve essere riparata.*

c) Scollegare la spina dalla fonte di alimentazione e/o rimuovere il pacchetto batteria, se removibile, dalla macchina prima di effettuare qualsiasi regolazione, cambiare accessori o conservare le macchine. *Tali misure preventive di sicurezza riducono il rischio di avviare accidentalmente la macchina.*

d) Conservare le macchine inattive fuori dalla portata dei bambini e non permettere a persone non familiari con la macchina o con queste istruzioni di utilizzarla. *Le macchine sono pericolose nelle mani di utenti non addestrati.*

e) Mantenere le macchine e gli accessori. Verificare la presenza di disallineamenti o vincoli delle parti mobili, rottura di parti e qualsiasi altra condizione che possa influire sul funzionamento della macchina. Se danneggiata, far riparare la macchina prima dell'uso. *Molti incidenti sono causati da macchine mal mantenute.*

f) Mantenere affilate e pulite le macchine di taglio. *Le macchine di taglio tenute in buone condizioni con bordi taglienti hanno una minore possibilità di bloccarsi e sono più facili da controllare.*

g) Utilizzare la macchina, gli accessori e pezzi di macchina in conformità a queste istruzioni, tenendo conto delle condizioni di lavoro e del lavoro da svolgere. *L'uso della macchina per operazioni diverse da quelle previste potrebbe comportare una situazione pericolosa.*

h) Mantenere asciutte, pulite e prive di olio e grasso le maniglie e le superfici di presa. *Le maniglie e le superfici di presa scivolose non consentono una manipolazione sicura e un controllo della macchina in situazioni impreviste.*

5) Utilizzo e cura della macchina a batteria.

a) Ricaricare solo con il caricabatterie specificato dal produttore. *Utilizzare un caricatore non adatto alla batteria dell'utensile può provocare incendi.*

b) Utilizzare le macchine solo con pacchi batteria appositamente designati. *L'uso di qualsiasi altro gruppo batteria può provocare lesioni o incendi.*

c) Quando il pacco batteria non è in uso, tenerlo lontano da altri oggetti metallici, come graffette, monete, chiavi, chiodi o viti che possono fungere da collegamento fra un terminale all'altro. *Il cortocircuito dei terminali della batteria può causare ustioni o incendi.*

d) In condizioni di utilizzo improprio, liquido può essere espulso dalla batteria; evitare il contatto. In caso di accidentale contatto con il liquido, risciacquare con acqua. Se il liquido entra in contatto con gli occhi, rivolgersi ad un medico. *Il liquido che fuoriesce dalla batteria può causare irritazioni o ustioni.*

e) Non utilizzare un pacco batteria o una macchina danneggiata o modificata. *Le batterie danneggiate o alterate possono avere reazioni imprevedibili con conseguente incendio, esplosione o rischio di lesioni.*

f) Non esporre il pacco batteria o la macchina al fuoco o a temperature eccessive. *L'esposizione al fuoco o a temperature superiori a 130 °C può provocare esplosioni.*

g) Seguire tutte le istruzioni di carica e non caricare il

pacco batteria o la macchina al di fuori dell'intervallo di temperatura specificato nelle istruzioni. *Una carica non corretta o a temperature non comprese nell'intervallo specificato può danneggiare la batteria e aumentare il rischio di incendio.*

6) Assistenza

a) Affidare la manutenzione della macchina a un tecnico qualificato che utilizzi esclusivamente parti di ricambio identiche. *In questo modo si garantisce la sicurezza della macchina.*

b) Non effettuare mai la manutenzione di pacchi batteria danneggiati. *La manutenzione dei pacchi batteria deve essere eseguita solo dal produttore o da fornitori di servizi autorizzati.*

Avvertenze di sicurezza per il tagliasiepi:

a) Non utilizzare il tagliasiepi in condizioni meteorologiche avverse, soprattutto quando esiste il rischio di fulmini. *In questo modo si riduce il rischio di essere colpiti da un fulmine.*

b) Tenere tutti i cavi di alimentazione e i cavi lontani dall'area di taglio. *I cavi di alimentazione o i cavi potrebbero essere nascosti in siepi o cespugli e potrebbero essere tagliati accidentalmente dalla lama.*

c) Indossare protezioni per le orecchie. *Un adeguato equipaggiamento protettivo ridurrà il rischio di perdita dell'udito.*

d) Tenere il tagliasiepi solo tramite superfici di presa isolate, poiché la lama potrebbe entrare in contatto con cavi elettrici nascosti. *Quando le lame di taglio entra in contatto con un filo "sotto tensione" può mettere "in tensione" le parti metalliche esposte dell'utensile elettrico e provocare una scossa elettrica all'operatore.*

e) Tenere tutte le parti del corpo lontane dalla lama. Non rimuovere il materiale tagliato né trattenere il materiale da tagliare quando le lame sono in movimento. *Le lame continuano a muoversi dopo lo spegnimento dell'interruttore. Un attimo di durante l'utilizzo del tagliasiepi può causare gravi lesioni personali.*

f) Quando si rimuove il materiale inceppato o si

effettua la manutenzione del tagliasiepi, assicurarsi che tutti gli interruttori di alimentazione siano spenti e che il pacco batteria sia rimosso o scollegato. *L'azionamento inaspettato del tagliasiepi durante la pulizia del materiale inceppato o la manutenzione può provocare gravi lesioni personali.*

g) **Trasportare il tagliasiepi afferrandolo per l'impugnatura con la lama ferma e facendo attenzione a non azionare alcun interruttore di alimentazione.** *Il trasporto corretto del tagliasiepi ridurrà il rischio di avviamento involontario e di conseguenti lesioni personali causate dalle lame.*

h) **Quando si trasporta o si ripone il tagliasiepi, utilizzare sempre il coprilama.** *Una corretta gestione del tagliasiepi ridurrà il rischio di lesioni personali causate dalle lame.*

i) Il **tagliasiepi** è destinato ad essere utilizzato dall'operatore a livello del suolo e non su scale o qualsiasi altro supporto instabile.

j) Prima di utilizzare il **tagliasiepi**, l'utente deve assicurarsi che i dispositivi di bloccaggio di tutti gli elementi mobili (ad esempio l'**albero** esteso e l'elemento girevole), se presenti, siano in posizione bloccata.

k) Controllare che non ci siano oggetti estranei nelle siepi e nei cespugli, ad es. recinzioni di filo metallico e cavi nascosti.

Avviso di sicurezza della batteria

a) Non smontare, aprire o distruggere le celle secondarie o le batterie.

b) Tenere le batterie fuori dalla portata dei bambini L'uso della batteria da parte dei bambini deve essere supervisionato. In particolare, tenere le batterie piccole fuori dalla portata dei bambini piccoli.

c) Non esporre le celle o le batterie al calore o al fuoco. Evitare di conservare alla luce diretta del sole.

d) Non cortocircuitare una cella o una batteria. Non conservare le celle o le batterie a casaccio in una scatola o in un cassetto dove potrebbero cortocircuitarsi a vicenda o essere cortocircuitate da altri oggetti metallici.

e) Non sottoporre le celle o le batterie a urti meccanici.

f) In caso di perdita di una cella,

evitare che il liquido entri in contatto con la pelle o gli occhi. In caso di contatto, lavare l'area interessata con abbondante acqua e consultare un medico.

g) Non utilizzare un caricabatterie diverso da quello specificamente fornito per l'uso con l'apparecchiatura.

h) Non utilizzare celle o batterie non progettate per l'uso con l'apparecchiatura.

i) Non mischiare celle di diversa fabbricazione, capacità, dimensione o tipo all'interno di un dispositivo.

j) Acquistare sempre la batteria consigliata dal produttore del dispositivo per l'apparecchiatura.

k) Mantenere le celle e le batterie pulite e asciutte.

l) Pulire i terminali della cella o della batteria con un panno pulito e asciutto se si sporcano.

m) Le celle secondarie e le batterie devono essere caricate prima dell'uso. Utilizzare sempre il caricabatterie corretto e fare riferimento alle istruzioni del produttore o al manuale dell'apparecchiatura per istruzioni di ricarica corrette.

n) Non lasciare una batteria in carica prolungata quando non è in uso.

o) Dopo lunghi periodi di stoccaggio, potrebbe essere necessario caricare e scaricare più volte le celle o le batterie per ottenere le massime prestazioni.

p) Conservare la documentazione originale del prodotto per riferimento futuro.

q) Utilizza la cella o la batteria solo nell'applicazione per cui è stata progettata.

r) Quando possibile, rimuovere la batteria dall'apparecchiatura quando non è in uso.

s) Tenere la cella o la batteria lontana da microonde e alta pressione.

t) Smaltire correttamente.

Simbolo

AVVERTIMENTO

Leggere il manuale di istruzioni per ridurre il rischio di lesioni

Indossare la protezione per gli occhi

Indossare la protezione per le orecchie

Non esporre alla pioggia

Tenere le mani lontane dalla lama

Disconnettere la batteria prima di effettuare la manutenzione

Non bruciare

Non caricare un pacco batteria danneggiato

Non smaltire le batterie. Restituire le batterie scariche al punto di raccolta o riciclaggio locale.

Conformità CE

Secondo la direttiva europea sui rifiuti 2012 / 19 / UE sulle apparecchiature elettriche ed elettroniche e le leggi nazionali vigenti, gli utensili elettrici che non sono più disponibili devono essere raccolti separatamente e smaltiti correttamente.

Valore garantito di potenza sonora e rumore: 93 dB(A)

Uso previsto

Il prodotto è adatto principalmente per potatura dei rami

Dati tecnici

MODELLO	KDHT58261(La lettera "HT" indica HEDGE TRTMMER)
Tensione nominale	58V⎓
Lunghezza di taglio	650mm(26inch)
Peso della macchina	4,4kg

Informazioni sul rumore
Livello di pressione sonora ponderato A
L_{pA} = 80,7 dB(A) KpA = 3 dB(A)
Livello di pressione sonora ponderata A
L_{WA}= 93 dB(A)
Indossare protezioni per l'udito

Informazioni sulle vibrazioni
Valori totali di vibrazione (triax vector sum) e incertezza K determinati secondo EN 62841-4-2.
a_h = 5,10m/s^2 incertezza K= 1,5 m/s^2
Il valore totale dichiarato delle vibrazioni e il valore dichiarato delle emissioni sonore sono stati misurati in conformità con un metodo di prova standard e possono essere utilizzati per confrontare una macchina con un'altra.
Il totale dei valori di vibrazioni dichiarato e i valori di emissione di rumore dichiarati possono essere utilizzati anche per una valutazione preliminare dell'esposizione.
Un'avvertenza:

- che la vibrazione durante l’effettivo utilizzo della macchina può differire dal valore totale dichiarato a seconda dei modi in cui la macchina viene utilizzata; e
- della necessità di identificare misure di sicurezza per proteggere l’operatore che si basano su una stima dell’esposizione nelle condizioni effettive di utilizzo (tenendo conto di tutte le parti del ciclo operativo come i tempi in cui la macchina è spenta e quando è inattiva oltre al tempo di attivazione).

DESCRIZIONE ILLUSTRATA DELLE FUNZIONI

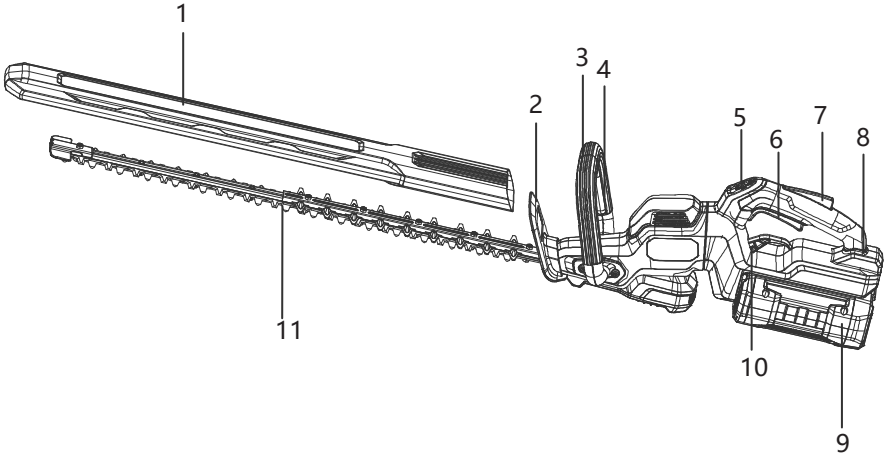

1	Protezione della lama	5	Pannello di regolazione della velocità	9	Pacco batteria
2	Guardia sicura	6	Interruttore	10	Tirante rotante
3	Maniglia anteriore	7	Pulsante blocco	11	Lama
4	Leva dell’interruttore anteriore	8	Maniglia posteriore girevole		

ACCENSIONE/SPEGNIMENTO

Prima Dell'uso

- AVVERTENZE! L'utensile può causare gravi lesioni personali. Leggere attentamente le istruzioni e imparare come utilizzare l'utensile prima dell'uso.
- AVVERTENZE! Non toccare mai la lama quando l'utensile non è spento. Rimuovere entrambi i pacchi batteria prima di eseguire qualsiasi manutenzione.
- Controllare gli accessori di taglio. Non utilizzare mai lame smussate, incrinate o danneggiate. Controllare che l'utensile sia in condizioni di funzionamento ottimali, che tutte le viti e i dadi siano serrati e che tutte le parti siano installate correttamente e non danneggiate prima di avviare l'utensile.
- L'utensile non deve essere utilizzato per scopi diversi da quelli specificati.
- Assicurarsi che la maniglia anteriore sia in buone condizioni di funzionamento. Non utilizzare l'utensile con superficie mancante o modificata. Se necessario, indossare i guanti.
- Se incontri una situazione di cui non sei sicuro, chiedi al servizio. Rivolgersi al rivenditore o al centro di assistenza per assistenza.
- Evitare qualsiasi utilizzo oltre la capacità operativa.
- Controllare l'area di lavoro per eventuali corpi estranei, come fili, insetti, animali, ecc., o altri oggetti che potrebbero danneggiare l'accessorio di taglio, come oggetti metallici, quindi rimuovere eventuali oggetti che potrebbero volare via.
- Non consentire ai bambini di utilizzare o di stare nelle vicinanze dell'utensile. Assicurarsi che persone e animali non corrano il rischio di entrare in contatto con il dispositivo di taglio e che nessuno si trovi nel raggio di 15 metri dall'utensile mentre si lavora.
- In caso di emergenza, spegnere immediatamente l'utensile. Fermare l'utensile non appena qualcuno si avvicina. Assicurarsi innanzitutto che l'utente legga e comprenda il contenuto del manuale, altrimenti è vietato l'utilizzo dell'utensile.
- È vietato lavorare su scale, sgabelli o altre posizioni dove la sicurezza non può essere pienamente garantita.

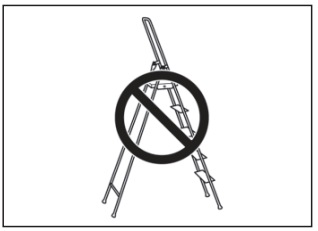

- È vietato utilizzare l'utensile in un ambiente difficile. Ad esempio, nebbia, vento forte, freddo, ecc.
- Se l'attrezzatura subisce un forte impatto o cade, controllarne le condizioni prima di continuare il lavoro.
- Non esagerare. Mantenere sempre un buon equilibrio e i piedi in posizione corretta durante l'uso.
- Spegnere l'utensile durante lo spostamento.
- È vietato appoggiare l'utensile prima di averlo spento ed aver estratto i pacchi batteria.
- Indossare sempre gli occhiali. È vietato appoggiarsi alla protezione accessori. Sassi, rifiuti, ecc. potrebbero essere scagliati via causando cecità o lesioni gravi.
- Assicurarsi che nessuna parte dei vestiti o del corpo venga in contatto con la lama da taglio mentre l'utensile è in funzione.
- Se qualcosa si blocca mentre l'utensile è in funzione, spegnerlo finché non si ferma prima di pulirlo. Estrarre i pacchi batteria dall'utensile.
- È vietato lasciare l'utensile incustodito mentre è in funzione.

ACCENSIONE/SPEGNIMENTO

ACCENSIONE

Premere e tenere premuta la leva interruttore nella maglina anteriore.

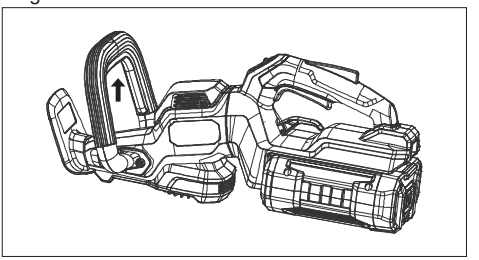

Premere e tenere premuto il grilletto.

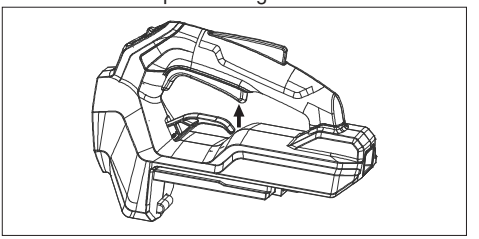

SPEGNIMENTO

Rilasciare la leva del grilletto/interruttore per arrestare l'utensile. Rimuovere i pacchi batteria premendo il pulsante di rilascio.

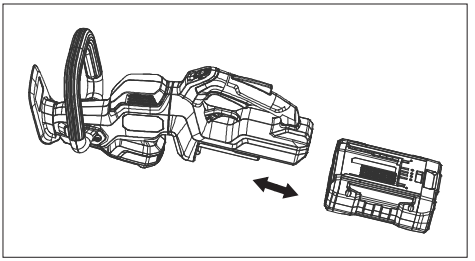

ATTENZIONE: Rimuovere sempre le batterie dall'utensile durante le pause di lavoro e al termine del lavoro.

● **Tecniche di lavoro**
Abilità di lavoro di base
Tenere sempre l'utensile con entrambe le mani e tenerlo saldamente sul fianco. Quando si tagliano le siepi, lasciare sempre l'utensile rivolto verso la siepe. Tenere l'utensile il più vicino possibile al proprio corpo per ottenere il miglior equilibrio.

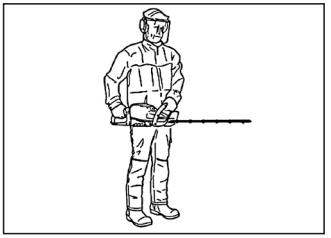

L'utensile può essere oscillato dall'alto verso il basso durante il taglio dei lati sinistro e destro.

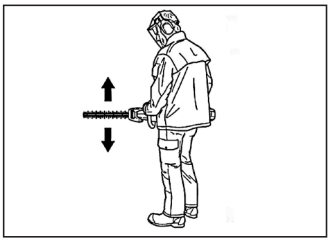

Assicurarsi che la punta della lama non tocchi il suolo.
È vietato lavorare in fretta, ma piuttosto lavorare con costanza finché tutti i rami non saranno tagliati di netto.
Il tagliabordi ha una funzione girevole nella posizione della maniglia posteriore. Tirando verso l'alto la leva girevole, la maniglia può essere ruotata a sinistra o a destra di 45 o 90 gradi (l'esterno della leva girevole è contrassegnato con 0°, 45° e 90°).

Quando la maniglia posteriore viene ruotata ad un angolo fisso, l'operatore può sentire un leggero clic, il che significa che la maniglia è fissata correttamente. Considerando lo scopo di sicurezza, l'utensile non può essere avviato con la leva tirata verso l'alto.

Istruzioni di sicurezza dopo aver completato il lavoro
Quando l'utensile non è in uso, posizionare sempre la protezione della lama sulla lama.

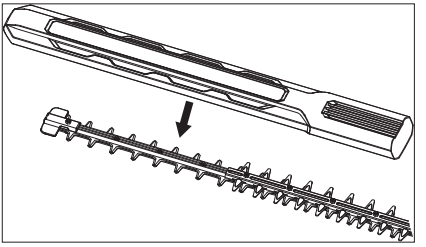

Assicurarsi che la lama sia ferma e che i pacchi batteria siano rimossi dall'utensile prima di eseguire qualsiasi operazione di pulizia, manutenzione o ispezione.
Indossare sempre guanti resistenti durante la manutenzione. Le lame sono molto affilate e possono facilmente provocare ferite da taglio.

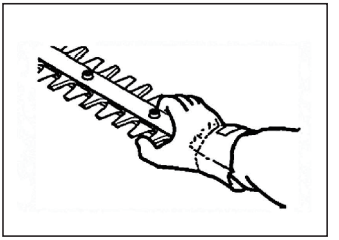

Conservare l'utensile fuori dalla portata dei bambini e utilizzare solo parti originali per le riparazioni.

CURA E MANUTENZIONE
AVVERTENZE! Assicurarsi sempre che i pacchi batteria siano rimossi prima di eseguire qualsiasi manutenzione sull'utensile.
ATTENZIONE: Non utilizzare acqua per pulire i pacchi batteria e il caricabatterie. I detergenti forti possono danneggiare la plastica.
Tutte le attività di manutenzione e riparazione dell'utensile richiedono una formazione specifica, soprattutto per i dispositivi di sicurezza. Se l'utensile non supera l'ispezione descritta di seguito, è necessario contattare il punto di assistenza.
Forniamo servizi professionali indipendentemente dal momento dell'acquisto dei nostri prodotti. Se il rivenditore che vi ha venduto il prodotto non è un rivenditore di assistenza, chiedetegli l'indirizzo del più vicino punto di assistenza.

Controllare regolarmente la presenza di danni sui pacchi batteria e sul caricabatterie.

Batteria e caricabatterie
Assicurarsi che i pacchi batteria e il caricabatterie siano puliti e asciutti prima di inserirli nel caricabatterie. Mantenere pulite le guide della batteria.
Pulire le parti in plastica con un panno pulito e asciutto.

Pulizia e lubrificazione
Pulire l'utensile dopo averlo utilizzato. Assicurarsi che i pacchi batteria e il caricabatterie siano puliti prima di inserirli nel caricabatterie. Mantenere pulite le guide della batteria. Pulire le parti in plastica con un panno pulito e asciutto. Pulire il grasso e i residui vegetali dalle lame prima e dopo l'utilizzo dell'utensile. Controllare che i bordi della lama non siano danneggiati o mutilati. Controllare che la lama possa muoversi liberamente. Lubrificare la lama con grasso speciale prima di conservarla a lungo termine.

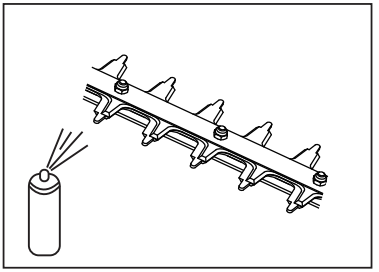

Aggiungere grasso agli ingranaggi solo quando sono smontati (operazione eseguita da un centro di assistenza autorizzato). Chiedete informazioni e fornitura di grasso al vostro distributore più vicino. È necessaria solo una piccola quantità di speciale alta qualità. È vietato riempire di grasso il cambio.

Per mantenere la SICUREZZA e l'AFFIDABILITÀ del prodotto, qualsiasi altra manutenzione o regolazione devono essere eseguite da centri di assistenza autorizzati.

Per utensili a batteria:
Intervallo di temperatura ambiente durante il funzionamento e la conservazione:0 ℃ -45 ℃ (32 ℉ - 113 ℉)
Intervallo di temperatura ambiente consigliato durante la ricarica:5 ℃ -40 ℃ (41 ℉ -104 ℉)

	Caricatore	Pacco batteria
Modello	KCL58-3 KCL5832-3	KDBL5825 KDBL5840 KDBL5850 KDBL5860 KDBL5875

Le batterie della nostra azienda sono costantemente aggiornate,non vediamo l'ora di ricevere il nostro servizio e le ultime notizie!

ISPEZIONE E MANUTENZIONE
AVVERTENZE! Rimuovere sempre i pacchi batteria dall'utensile prima di eseguire la manutenzione.
Di seguito sono elencati gli interventi di manutenzione che devono essere eseguiti sull'utensile. La maggior parte delle voci è già descritta nella sezione Manutenzione. L'utente deve eseguire i lavori di riparazione e manutenzione come descritto nel manuale. Qualsiasi altra manutenzione deve essere eseguita da centri di assistenza autorizzati.

Articolo	Manutenzione giornaliera	Manutenzione settimanale	Manutenzione mensile
Pulire la superficie dell'utensile con un panno asciutto e pulito (non usare mai acqua).	X		
Mantenere l'impugnatura pulita e in ordine; tenere l'utensile lontano da oli e grassi.	X		
Assicurarsi che il pulsante di interruttore funzioni correttamente.	X		
Verificare che tutti i dispositivi di controllo non siano danneggiati e siano in buone condizioni di funzionamento.	X		
Assicurarsi che il grilletto e la leva dell'interruttore funzionino correttamente se visti da un'angolazione sicura.	X		
Controllare che la protezione anteriore non sia danneggiata o rotta	X		
Controllare la protezione della lama per eventuali danni e sostituirla se necessario.	X		
Controllare che i dadi e le viti siano ben stretti.	X		
Verificare che il pacco batteria sia intatto.	X		
Controllare se i pacchi batteria sono caricati correttamente.	X		
Controllare se il pulsante di rilascio delle batterie funziona e se possono essere inserite nell'utensile.	X		
Controllare se la lama è bloccata da oggetti estranei.	X		
Controllare se l'uscita dell'aria del motore è bloccata.	X		
Verificare che tutti i connettori e i cavi di alimentazione siano intatti e lontani dalla polvere.		X	
Verificare che il caricabatterie sia funzionante e completo.		X	
Verificare che il pacco batteria sia ben collegato all'utensile prima dell'uso e che il pacco batteria sia ben collegato al caricabatterie prima della ricarica.			X
Controllare se la lama è danneggiata. In tal caso, sostituirla.	Gli interventi di manutenzione devono essere eseguiti da un rivenditore Dongcheng qualificato.		

Piano di manutenzione

a. Per eseguire la manutenzione, l'ispezione o la conservazione dell'utensile, è sufficiente spegnerlo, scollegarlo dalla batteria e assicurarsi che tutte le parti in movimento siano completamente ferme. L'utensile usato deve essere raffreddato prima di eseguire ispezioni o regolazioni, ecc. Eseguire una manutenzione regolare dell'utensile.
b. Conservare l'utensile in un luogo asciutto e fuori dalla portata dei bambini.
c. Lasciare raffreddare l'utensile prima di riporlo.
d. Non tentare di modificare la funzione di blocco del tappo.

⚠AVVERTENZE! Prima di eseguire la manutenzione dell'utensile, estrarre il pacco batteria.

Di seguito sono elencati gli interventi di manutenzione che devono essere eseguiti sull'utensile. La maggior parte delle voci è già descritta nella sezione Manutenzione. L'utente deve eseguire i lavori di riparazione e manutenzione come descritto nel manuale. Una gamma più ampia di interventi deve essere eseguita da un'officina autorizzata.

Articolo	Manutenzione giornaliera	Manutenzione settimanale	Manutenzione mensile
Pulire la superficie della macchina con un panno asciutto e pulito (non usare mai acqua). Utilizzare una spazzola per rimuovere l'erba e le foglie dalle bocchette. Se necessario, indossare guanti	X		
Mantenere l'impugnatura pulita e in ordine; tenere la macchina lontana da oli e grassi.	X		
Assicurarsi che il pulsante dell'interruttore funzioni correttamente e non sia danneggiato.	X		
Assicurarsi che il grilletto funzioni correttamente.	X		
Controllare che i dadi e le viti siano ben stretti.	X		
Verificare che il pacco batteria sia intatto.	X		
Verificare che il pacco batteria sia completamente carico.	X		
Verificare che il pulsante di rilascio della batteria funzioni correttamente e che possa bloccare la batteria nella macchina.	X		
Verificare che il caricabatterie sia funzionante e completo.	X		
Verificare che tutti i connettori, i collegamenti e i cavi di alimentazione siano intatti e lontani dalla polvere.		X	
Verificare che il pacco batteria sia ben collegato all'utensile prima dell'uso e che il pacco batteria sia ben collegato al caricabatterie prima della ricarica.			X

1	Vite a esagono incassato con rondella elastica M5×20	26	Anello di Ritegno per Albero_Dia.8
2	Copertura inferiore della trasmissione	27	Ingranaggio del motore
3	Cuscinetto a sfera 608ZZ	28	Motore
4	Piastra di attrito_Lama	29	Vite a testa cilindrica con taglio a croce M4×12 (Con rondelle elastiche)
5	Rondella (8,2×17,2×1)	30	Vite autofilettante a testa cilindrica con taglio a croce ST4,2×16
6	Rondella 12×20×1	31	Vite a testa cilindrica con taglio a croce M4×8
7	Barra Oscillante	32	Rondella 5,3×16×2
8	Vite a esagono incassato M5×25	33	Alloggiamento motore destro
9	Flangia della lama	33	Alloggiamento motore sinistro
10	Cuscinetto a sfera 6807ZZ	34	Anello di smorzamento_Motore
11	Tappetino in spugna	35	Vite autofilettante con cappuccio a esagono incassato ST6,3×16
12	Ingranaggio eccentrico	36	Copertura superiore e inferiore_Maniglia anteriore
13	Anello elastico per albero 14	36	Copertura superiore e inferiore_Maniglia anteriore
14	Anello di ritegno per foro 32	37	Leva dell'interruttore Molla_anteriore
15	Cuscinetto a sfera 6002-2RS(VV)	38	Microinterruttore
16	Anello di smorzamento_Trasmissione	39	Leva dell'interruttore anteriore
17	Slot per lama	40	Guardia sicura
18	Copertura centrale della trasmissione	41	Rondella piatta Livello A 4
19	Mandrino	42	Pulsante di controllo_Interruttore principale
20	Planet Gear B	43	Interruttore a grilletto
21	Ring Gear B	44	Montaggio di maniglia
22	Guarnitura planetaria A	44	Montaggio di maniglia
23	Planet Gear A	45	Molla di torsione_Interruttore
23	Cuscinetto ad aghi HK0408	46	Pulsante di controllo ingranaggio
24	Ring Gear A	47	Molla 5,8×1×17
25	Flangia dell'ingranaggio	48	PCBA

49	Pulsante di rilascio	56	Manicotto guida
50	Pulsante Spring_Lock	57	Caricabatterie
51	Blocco di blocco	58	Pacco di batteria
52	Pulsante pop-up	861	Assemblaggio della lama
53	Molla di rilascio	862	Protezione della lama
54	Pulsante di controllo velocità		
55	Portaelettrodo		

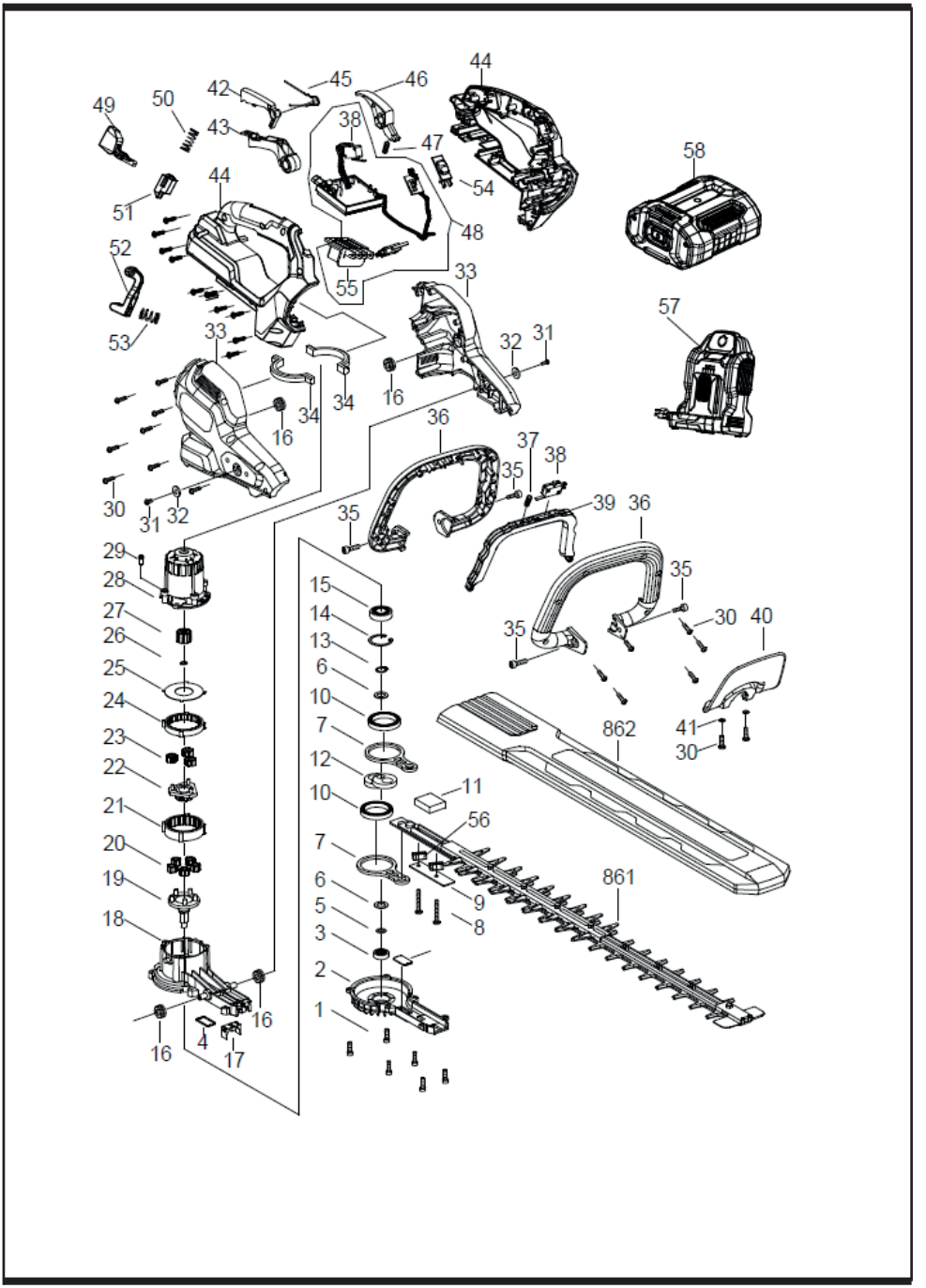
44
42
45
46
49
50
43
38
47
58
44
54
51
48
52
55
33
57
53
33
32
31
34
34
16
16
36
37
38
35
30
31
32
39
36
35
29
35
28
15
27
14
26
13
6
25
35
30
40
24
10
23
7
862
41
30
22
12
21
10
11
56
20
7
19
6
9
861
5
8
18
3
2
16
1
16
4
17

Jiangsu Dongcheng M&E Tools Co.,Ltd.
Power Tools Industrial Park of Tianfen, Qidong City, Jiangsu Province, P.R.China
https://eu.dck-tools.com

@

90040602272/2025.03/NO.2